ISW系列：保留产品技术更改权力。
RESERVE THE RIGHT TO ALTER TECHNIQUE.

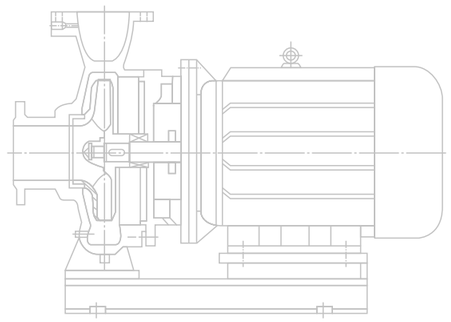

ISW系列

ISW/ISWR/ISWH/ISWY/ISWHY
ISWD/ISWRD/ISWHD/ISWYD/ISWHYD型

卧式离心泵

HorizontaL Centrifugal Pump

Use Specification | 使用说明书

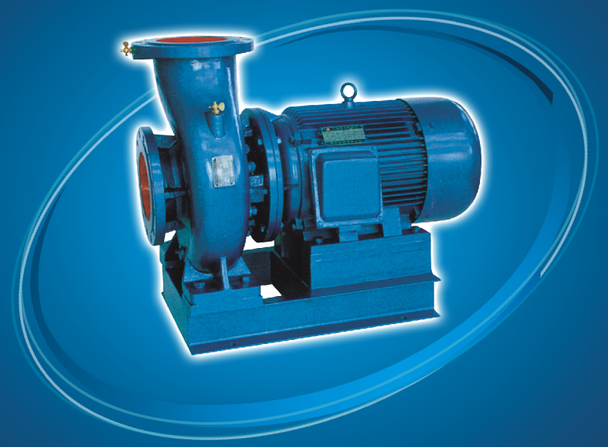

⚠ 使用该产品前，请仔细阅读说明书！

目录 CONTENTS

产品概述

ISW、ISWR、ISWH、ISWY、ISWHY、ISWD、ISWRD、ISWHD、ISWYD、ISWHYD型系列卧式离心泵系根据IS型、IR型离心泵之性能参数，参照ISO2858标准，采用国内优秀水力模型优化设计而成，是理想的新一代高效节能卧式泵产品。

特点

1.结构紧凑。该系列泵为卧式结构，机泵一体、外型美观、占地面积少，与普通卧式泵比较，占地面积减少30%。如采用IP54户外电机则无需泵房，可置于户外使用。

2.运行平稳、噪音低、组件同心度高。电机和泵直联，简化了中间结构，增加了运行的平稳性，叶轮具有极好的动静平衡，运行时无振动、低噪音，延长了轴承的使用寿命，改善了使用环境。

3.轴封采用优质机械密封，动、静环由硬质合金制成，耐磨损、无泄漏、使用寿命长。

4.采用先进水力模型，具有效率高，性能好等特点。

5.结构独特。泵体下侧设有放水孔，进、出口法兰设有取压孔，能确保泵的正常使用和维护。

6.该系列卧式泵进口为水平方向，出口为垂直向上结构，便于管路布置。

用途

1.ISW型卧式离心泵，供输送清水及物理化学性质类似清水的其它液体之用。适用于工业和城市给排水、高层建筑增压送水、船用、园林喷灌、消防增压、远距离输送、暖通制冷循环、浴室等冷暖水循环及设备配套。使用介质温度不超过85℃。

2.ISWR型卧式热水循环泵适用于能源、冶金、木材加工、化工、纺织、造纸以及饭店、浴室、宾馆、锅炉热水增压循环和城市住房采暖循环等场合。使用温度不超过120℃。

3.ISWH型卧式化工离心泵适用于石油、化工、冶金、电力、造纸、食品、制药和合成纤维等行业输送有腐蚀性的液体。使用温度-20～105℃。

4.ISWY型卧式防爆油泵适用于石油、轻纺、化工、机械等行业输送易燃、易爆液体，被输送介质温度不超过120℃。

5.ISWHY型卧式不锈钢防爆型化工离心泵，适用于输送易燃、易爆性化工液体。

6.ISWD、ISWRD、ISWHD、ISWYD、ISWHYD型卧式低转速离心泵，适应环境噪声要求较高的场合，尤其适用空调系统冷冻水、冷却水循环及末端增压。

工作条件

1.泵系统最高工作压力为1.6MPa，即泵吸入口压力+泵扬程≤1.6MPa(泵系统工作压力高于1.6MPa时，应在订货时另行提出，以便在制造时泵的过流部件和联接部件采用铸钢)。

2.辅送介质为清水或物理化学性质类似清水的其它液体(输送介质带有细小颗粒时，应在订货时另行提出，以便装配耐磨式机械密封)。

3.周围环境温度不超过40℃，海拔高度不超过1000m，相对湿度不超过95%。

型号意义

ISW (ISWR、ISWH、ISWY、ISWHY) 100 - 160 (I) A (B)

- ISW：卧式离心泵
- ISWR：卧式热水离心泵
- ISWH：卧式化工离心泵
- ISWY：卧式防爆油泵
- ISWHY：卧式防爆化工离心泵
- 100：泵进、出口公称直径(mm)
- 160：叶轮名义直径(mm)
- (I)：流量分类
- A：叶轮经第一次切割
- (B)：叶轮经第二次切割

ISWD (ISWRD、ISWHD、ISWYD、ISWHYD) 80 - 160 (I) A (B)

- ISWD：低转速卧式离心泵
- ISWRD：低转速卧式热水离心泵
- ISWHD：低转速卧式化工离心泵
- ISWYD：低转速卧式防爆油泵
- ISWHYD：低转速卧式防爆化工离心泵
- 80：泵进、出口公称直径(mm)
- 160：叶轮名义直径(mm)
- (I)：流量分类
- A：叶轮经第一次切割
- (B)：叶轮经第二次切割

结构说明

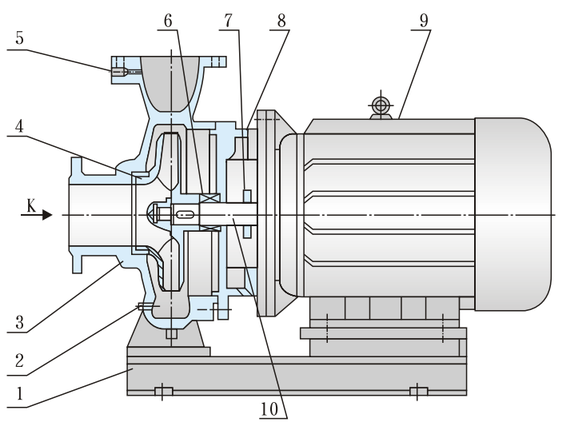

1	底　座
2	放 水 孔
3	泵　体
4	叶　轮
5	取 压 孔
6	机械密封
7	挡 水 圈
8	端　盖
9	电　机
10	轴

结构见图。该机组由泵、电机和底座三部分组成。泵结构包括泵体、叶轮、泵盖、机械密封等零部件组成。泵为单级单吸卧式离心式，泵体和泵盖两部份是从叶轮背面处剖分的，即为后开门结构形式。大多数泵的叶轮前、后均设有密封环，并在叶轮后盖板上设有平衡孔，以平衡作用在转子上的轴向力。泵进口为轴向水平吸入，出口为垂直向上布置。泵和电机同轴，电机轴伸端采用双角接触球轴承结构可部分平衡泵的残余轴向力。泵与电机直联，安装时无需校正，具有共同底座，并用JG型隔振器进行隔振。

ISW、ISWR、ISWH、ISWY、ISWHY型谱图

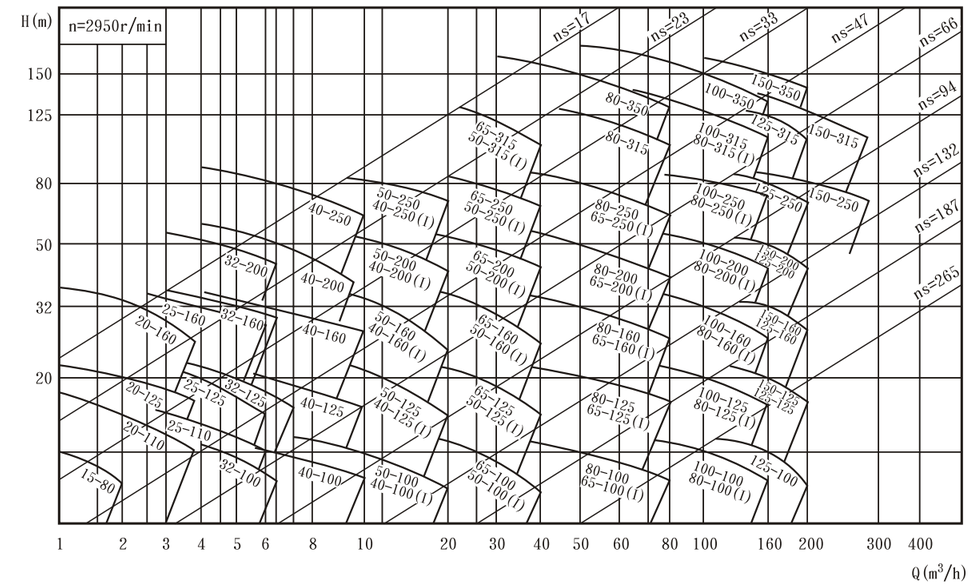

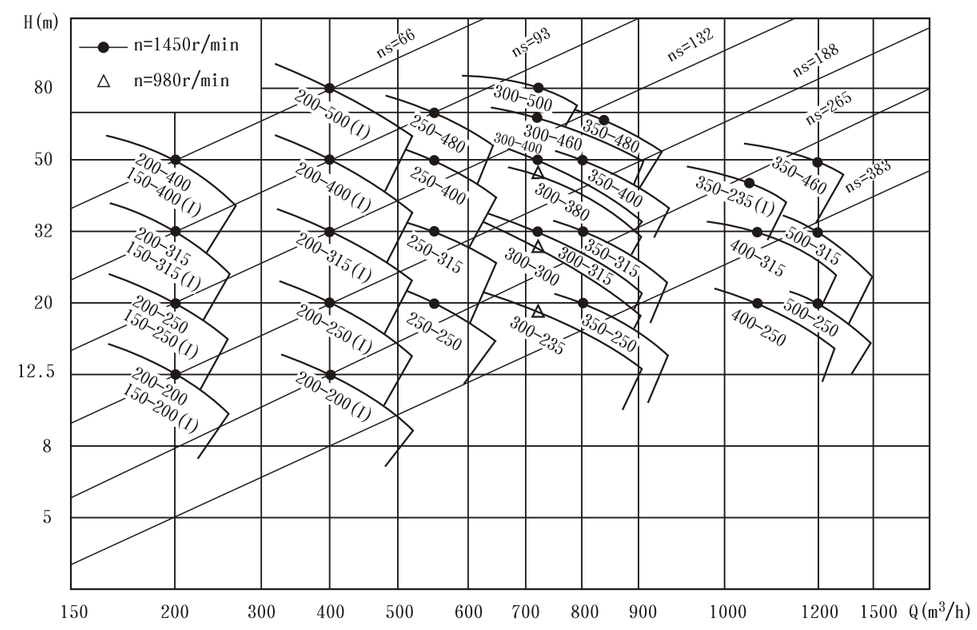

<<< ISW、ISWR、ISWH、ISWY、ISWHY型系列泵性能参数表 >>>

型号	流量Q		扬程	效率	电机功率	转速	必需汽蚀余量	重量
	(m³/h)	(L/s)	H (m)	η (%)	P (kW)	n (r/min)	(NPSH)r (m)	(kg)
25-110	2.8 4 5.2	0.78 1.11 1.44	16 15 13.5	34 42 41	0.55	2900	2.3	33
25-125	2.8 4 5.2	0.78 1.11 1.44	20.6 20 18	28 36 35	0.75	2900	2.3	37
25-125A	2.5 3.6 4.6	0.69 1.0 1.28	17 16 14.4	27 35 34	0.75	2900	2.3	37
25-160	2.8 4 5.2	0.78 1.11 1.44	33 32 30	24 32 33	1.5	2900	2.3	46
25-16A	2.6 3.7 4.9	0.72 1.03 1.36	28.5 28 26	22 31 29	1.1	2900	2.3	42
32-100	3.5 4.5 5.3	0.97 1.25 1.47	13.5 12.5 11.0	40 47 43	0.55	2900	2.3	37
32-100(I)	4.4 6.3 8.3	1.22 1.75 2.32	13.2 12.5 11.3	48 54 53	0.75	2900	2.0	40
32-125	3.5 5 6.5	0.97 1.39 1.80	22 20 18	40 44 42	0.75	2900	2.3	40
32-125A	3.1 4.5 5.8	0.86 1.25 1.61	17.6 16 14.4	39 43 41	0.75	2900	2.3	39
32-160	3.5 4.5 6	0.97 1.25 1.67	33 32 30	30 35 33	1.5	2900	2.3	51
32-160A	3.5 4.5 6	0.97 1.25 1.67	26.5 25 23	29 34 32	1.1	2900	2.3	45
32-160(I)	4.4 6.3 8.3	1.22 1.75 2.32	33.2 32 30.2	24 32 33	2.2	2900	2.3	55
32-200	3.5 4.5 5.5	0.97 1.25 1.53	51 50 48	27 32 30	3	2900	2.3	71
32-200A	3.9 4 4.2	1.08 1.11 1.17	41 40 38	26 31 29	3	2900	2.3	61
32-200(I)	4.4 6.3 8.3	1.22 1.75 2.32	50.5 50 48	26 33 35	4	2900	2.3	76
40-100	4.4 6.3 8.3	1.22 1.75 2.31	13.2 12.5 11.3	48 54 53	0.55	2900	2.3	34
40-100A	3.9 5.6 7.4	1.08 1.56 2.06	10.6 10 9	52	0.37	2900	2.3	25
40-125	4.4 6.3 8.3	1.22 1.75 2.31	21 20 18	41 46 43	1.1	2900	2.3	35
40-125A	3.9 5.6 7.4	1.08 1.56 2.06	17.6 16 14.4	40 45 41	0.75	2900	2.3	31
40-160	4.4 6.3 8.3	1.22 1.75 2.31	33 32 30	35 40 40	2.2	2900	2.3	50
40-160A	4.1 5.9 7.8	1.14 1.64 2.17	29 28 26.3	34 39 39	1.5	2900	2.3	44
40-160B	3.8 5.5 7.2	1.06 1.53 2.0	25.5 24 22.5	34 38 37	1.1	2900	2.3	37
40-200	4.4 6.3 8.3	1.22 1.75 2.31	51 50 48	26 33 32	4.0	2900	2.3	76
40-200A	4.1 5.9 7.8	1.14 1.64 2.17	45 44 42	26 31 30	3.0	2900	2.3	64
40-200B	3.7 5.3 7.0	1.03 1.47 1.94	38 36 34.5	25 29 28	2.2	2900	2.3	54
40-250	4.4 6.3 8.3	1.22 1.75 2.31	82 80 74	24 28 28	7.5	2900	2.3	108
40-250A	4.1 5.9 7.8	1.17 1.64 2.17	72 70 65	24 28 27	7.5	2900	2.3	100
40-250B	3.8 5.5 7.0	1.06 1.53 1.94	61.5 60 56	23 27 26	4.0	2900	2.3	80
40-100(I)	8.8 12.5 16.3	2.44 3.47 4.53	13.2 12.5 11.3	55 62 60	1.1	2900	2.3	36
40-100(I)A	8 11 14.5	2.22 3.05 4.03	10.6 10 9	54 60 58	0.75	2900	2.3	34

型号	流量Q		扬程	效率	电机功率	转速	必需汽蚀余量	重量
	(m³/h)	(L/s)	H (m)	η (%)	P (kW)	n (r/min)	(NPSH)r (m)	(kg)
40-125(I)	8.8 12.5 16.3	2.44 3.47 4.53	21.2 20 17.8	49 58 57	1.5	2900	2.3	40
40-125(I)A	8 11 14.5	2.22 3.05 4.03	17 16 14	48 57 56	1.1	2900	2.3	35
40-160(I)	8.8 12.5 16.3	2.44 3.47 4.53	33 32 30	45 52 51	3.0	2900	2.3	58
40-160(I)A	8.2 11.7 15.2	2.28 3.25 4.22	29 28 26	44 51 50	2.2	2900	2.3	49
40-160(I)B	7.3 10.4 13.5	2.38 2.89 3.75	23 22 20.5	50	1.5	2900	2.3	44
40-200(I)	8.8 12.5 16.3	2.44 3.47 4.53	51.2 50 48	38 46 46	5.5	2900	2.3	87
40-200(I)A	8.3 11.7 15.3	2.31 3.25 4.25	45 44 42	37 45 45	4.0	2900	2.3	76
40-200(I)B	7.5 10.5 13.8	2.08 2.92 3.83	37 36 34	36 44 44	3.0	2900	2.3	65
40-250(I)	8.8 12.5 16.3	2.44 3.47 4.53	81.2 80 77.5	31 40 38	11	2900	2.3	148
40-250(I)A	8.2 11.6 15.2	2.28 3.22 4.22	71 70 68	30 38 36	7.5	2900	2.3	98
40-250(I)B	7.6 10.8 14	2.11 3.0 3.89	61.4 60 58	29 37 35	7.5	2900	2.3	97
50-100	8.8 12.5 16.3	2.44 3.47 4.53	13.6 12.5 11.3	55 62 60	1.1	2900	2.3	38
50-100A	8 11 14.5	2.22 3.05 4.03	11 10 9	54 60 58	0.75	2900	2.3	37
50-125	8.8 12.5 16.3	2.44 3.47 4.53	21.5 20 17.8	49 58 57	1.5	2900	2.3	44
50-125A	8 11 14.5	2.22 3.05 4.03	17 16 14	48 57 56	1.1	2900	2.3	39
50-160	8.8 12.5 16.3	2.44 3.47 4.53	33 32 30	45 52 51	3.0	2900	2.3	60
50-160A	8.2 11.7 15.2	2.28 3.25 4.22	29 28 26	44 51 50	2.2	2900	2.3	52
50-160B	7.3 10.4 13.5	2.38 2.89 3.75	23 22 20.5	43 50 49	1.5	2900	2.3	48
50-200	8.8 12.5 16.3	2.44 3.47 4.53	52 50 48	38 46 46	5.5	2900	2.3	104
50-200A	8.3 11.7 15.3	2.31 3.25 4.25	45.8 44 42	37 45 45	4.0	2900	2.3	82
50-200B	7.5 10.6 13.8	2.08 2.94 3.83	37 36 34	38 44 40	3.0	2900	2.3	69
50-250	8.8 12.5 16.3	2.44 3.47 4.53	82 80 77.5	29 40 38	11	2900	2.3	163
50-250A	8.2 11.6 15.2	2.28 3.22 4.22	71.5 70 68	28 38 36	7.5	2900	2.3	116
50-250B	7.6 10.8 14	2.11 3.0 3.89	61.4 60 58	27 37 35	7.5	2900	2.3	114
50-100(I)	17.5 25 32.5	4.86 6.94 9.03	13.7 12.5 10.5	67 69 69	1.5	2900	2.5	43
50-100(I)A	15.6 22.3 29	4.3 6.19 8.1	11 10 8.4	65 68 67	1.1	2900	2.5	38
50-125(I)	17.5 25 32.5	4.86 6.94 9.03	21.5 20 18	60 68 67	3	2900	2.5	58
50-125(I)A	15.6 22.3 29	4.33 6.19 8.1	17 16 13.6	58 66 65	2.2	2900	2.5	50
50-160(I)	17.5 25 32.5	4.86 6.94 9.03	34.4 32 27.5	54 65 62	4	2900	2.5	74
50-160(I)A	16.4 23.4 30.4	4.56 6.5 8.44	30 28 24	54 62 59	4	2900	2.5	72

<<< ISW、ISWR、ISWH、ISWY、ISWHY型系列泵性能参数表 >>>

型号	流量Q		扬程	效率	电机功率	转速	必需汽蚀余量	重量
	(m³/h)	(L/s)	H (m)	η (%)	P (kW)	n (r/min)	(NPSH)r (m)	(kg)
50-160(I)B	15.0 21.6 28	4.17 6.0 7.78	26 24 20.6	51 58 56	3	2900	2.5	61
50-200(I)	17.5 25 32.5	4.86 6.94 9.03	52.7 50 45.5	53 60 58	7.5	2900	2.5	113
50-200(I)A	16.4 23.5 30.5	4.56 6.53 8.47	46.4 44 40	49 58 54	7.5	2900	2.5	111
50-200(I)B	15.2 21.8 28.3	4.2 6.06 7.86	40 38 34.5	47 55 51	5.5	2900	2.5	104
50-250(I)	17.5 25 32.5	4.86 6.94 9.03	82 80 76.2	49 52 50	15	2900	2.5	180
50-250(I)A	16.4 23.4 30.5	4.56 6.53 8.47	71.5 70 67	45 51 47	11	2900	2.5	170
50-250(I)B	15 21.6 28	4.17 6.0 7.78	61 60 57.4	38 54 49	11	2900	2.5	170
50-315(I)	17.5 25 32.5	4.86 6.94 9.03	128 125 122	38 44 40	30	2900	2.5	313
50-315(I)A	16.6 23.7 31	4.61 6.58 8.6	115 113 112	37 43 40	22	2900	2.5	247
50-315(I)B	15.7 22.5 29.2	4.36 6.25 8.1	103 101 98	33 39 37	18.5	2900	2.5	217
65-100	17.5 25 32.5	4.86 6.94 9.03	13.7 12.5 10.5	67 69 68	1.5	2900	2.5	48
65-100A	15.6 22.3 29	4.3 6.19 8.1	11 10 8.4	65 68 67	1.1	2900	2.5	42
65-125	17.6 25 32.5	4.86 6.94 9.03	21.5 20 18	61 68 66	3	2900	2.5	60
65-125A	15.6 22.3 29	4.33 6.19 8.1	17 16 14.4	58 66 65	2.2	2900	2.5	51
65-160	17.5 25 32.5	4.86 6.94 9.03	34.4 32 27.5	54 63 60	4	2900	2.5	77
65-160A	16.4 23.4 30.4	4.56 6.5 8.44	30 28 24	54 62 59	4	2900	2.5	76
65-160B	15.0 21.6 28	4.17 6.0 7.78	26 24 20.6	51 58 56	3.0	2900	2.5	63
65-200	17.5 25 32.5	4.86 6.94 9.03	52.7 50 42.5	49 60 58	7.5	2900	2.5	110
65-200A	16.4 23.5 30.5	4.56 6.53 8.47	46.4 44 40	48 58 57	7.5	2900	2.5	109
65-200B	15.2 21.8 28.3	4.22 6.06 7.86	40 38 34.5	47 55 51	5.5	2900	2.5	101
65-250	17.5 25 32.5	4.86 6.94 9.03	82 80 76.5	39 52 50	15	2900	2.5	185
65-250A	16.4 23.5 30.5	4.56 6.5 8.47	75 70 67	47 51 48	11	2900	2.5	173
65-250B	15 21.6 28	4.17 6.0 7.78	61 60 57.4	43 50 46	11	2900	2.5	173
65-315	17.5 25 32.5	4.86 6.94 9.03	127 125 122	32 42 40	30	2900	2.5	325
65-315A	16.6 23.7 31	4.61 6.58 8.6	115 113 110	31 43 39	22	2900	2.5	258
65-315B	15.7 22.5 29.2	4.36 6.25 8.1	103 101 98	33 39 37	18.5	2900	2.5	229
65-100(I)	35 50 65	9.72 13.9 18.1	13.8 12.5 10	67 73 70	3.0	2900	3.0	65
65-100(I)A	31.3 44.7 58	8.7 12.4 16.1	11 10 8	66 72 69	2.2	2900	3.0	54
65-125(I)	35 50 65	9.72 13.9 18.1	22 20 17	67 72.5 70	5.5	2900	3.0	100
65-125(I)A	31.3 45 58	8.7 12.5 16.1	17.5 16 13.6	66 71 69	4	2900	3.0	79

型号	流量Q		扬程	效率	电机功率	转速	必需汽蚀余量	重量
	(m³/h)	(L/s)	H (m)	η (%)	P (kW)	n (r/min)	(NPSH)r (m)	(kg)
65-160(I)	35 50 65	9.72 13.9 18.1	35 32 28	63 73 70	7.5	2900	3.0	105
65-160(I)A	32.7 46.7 61	9.1 13.0 16.9	30.6 28 24	62 70 69	7.5	2900	3.0	105
65-160(I)B	30.3 43.3 56.3	8.4 12.0 15.6	26 24 21	61 69 68	5.5	2900	3.0	98
65-200(I)	35 50 65	9.72 13.9 18.1	53.5 50 46	55 69 67	15	2900	3.0	179
65-200(I)A	32.8 47 61	9.1 13.1 16.9	47 44 40	54 67 66	11	2900	3.0	168
65-200(I)B	30.5 43.5 56.3	8.5 12.1 15.7	40.6 36 33.4	53 65 64	7.5	2900	3.0	115
65-250(I)	35 50 65	9.72 13.9 18.1	83 80 72	52 62 59	22	2900	3.0	238
65-250(I)A	32.5 46.7 61	9.0 13.0 16.9	73 70 63	58 60 58	18.5	2900	3.0	207
65-250(I)B	30 43.3 56	8.3 12.0 15.6	62 60 54	56 58 57	15	2900	3.0	182
65-315(I)	35 50 65	9.72 13.9 18.1	128 125 121	44 54 57	37	2900	3.0	353
65-315(I)A	32.5 46.5 60.5	9.0 12.9 16.8	112.6 110 106.4	43 54 57	30	2900	3.0	336
65-315(I)B	31 44.5 58	8.6 12.4 16.1	102.5 100 98	53	30	2900	3.0	273
80-100	35 50 65	9.72 13.9 18.1	13.8 12.5 10	67 73 70	3	2900	3.0	65
80-100A	31.3 44.7 58	8.7 12.4 16.1	11 10 8	66 72 69	2.2	2900	3.0	55
80-125	35 50 65	9.72 13.9 18.1	22 20 17	67 72.5 70	5.5	2900	3.0	100
80-125A	31.3 45 58	8.7 12.5 16.1	17.5 16 13.6	66 71 69	4	2900	3.0	80
80-160	35 50 65	9.72 13.9 18.1	35 32 28	63 71 70	7.5	2900	3.0	107
80-160A	32.7 46.7 61	9.1 13.0 16.9	30.6 28 24	62 70 69	7.5	2900	3.0	106
80-160B	30.3 43.3 56.33	8.4 12.0 15.6	26 24 21	61 69 68	5.5	2900	3.0	99
80-200	35 50 65	9.72 13.9 18.1	53.5 50 46	55 69 67	15	2900	3.0	177
80-200A	32.8 47 61	9.1 13.1 16.9	47 44 40	54 67 66	11	2900	3.0	166
80-200B	30.5 43.5 56.6	8.5 12.1 15.7	40.6 38 33.4	53 65 64	7.5	2900	3.0	116
80-250	35 50 65	9.72 13.9 18.1	83 80 72	52 62 59	22	2900	3.0	245
80-250A	32.5 46.7 61	9.0 13.0 16.9	73 70 63	51 60 58	18.5	2900	3.0	215
80-250B	30 43.3 56	8.3 12.0 15.6	62 60 54	50 58 57	15	2900	3.0	187
80-315	35 50 65	9.72 13.9 18.1	128 125 122	44 54 57	37	2900	3.0	360
80-315A	32.5 46.5 60.5	9.0 12.9 16.8	112 110 107	43 54 57	30	2900	3.0	342
80-315B	31 44.5 58	8.6 12.4 16.1	102 100 98	42 53 56	30	2900	3.0	342
80-315C	29 41 53.6	8.1 11.4 14.9	87 85 83	41 51 54	22	2900	3.0	277
80-350	35 50 60	9.72 13.9 16.7	156 150 140	53 54 52	55	2900	3.0	557

<<< ISW、ISWR、ISWH、ISWY、ISWHY型系列泵性能参数表 >>>

型号	流量Q		扬程	效率	电机功率	转速	必需汽蚀余量	重量
	(m^3/h)	(L/s)	H (m)	η (%)	P (kW)	n (r/min)	(NPSH)r (m)	(kg)
80-350A	30.8 44 52.8	8.56 12.2 14.7	148 142 135	45 51 50	45	2900	3.0	441
80-350B	28 40 46	7.78 11.1 12.8	142 135 128	39 48 46	37	2900	3.0	378
80-100(I)	70 100 130	19.4 27.8 36.1	14.0 12.5 11	66 76 75	5.5	2900	4.5	110
80-100(I)A	62.6 89 116	17.4 24.7 32.2	12 10 8.8	64 74 74	4	2900	4.5	88
80-125(I)	70 100 130	19.4 27.8 36.1	23.5 20 14	70 76 72	11	2900	4.5	164
80-125(I)A	62.6 89 116	17.4 24.7 32.2	19 16 11	68 74 65	7.5	2900	4.5	114
80-160(I)	70 100 130	19.4 27.8 36.1	36.5 32 24	70 76 65	15	2900	4.5	187
80-160(I)A	65.4 93.5 121	18.2 26.0 33.8	32 28 21	68 74 67	11	2900	4.5	175
80-160(I)B	60.6 86.6 112	16.8 24.1 31.3	27 24 18	66 72 65	11	2900	4.5	175
80-200(I)	70 100 130	19.4 27.8 36.1	54 50 42	65 74 73	22	2900	4.0	253
80-200(I)A	65.4 93.5 121	18.2 26.0 33.8	47.5 44 37	64 73 72	18.5	2900	4.0	221
80-200(I)B	61 87 113	16.9 24.2 31.4	41 38 32	62 71 70	15	2900	4.0	200
80-250(I)	70 100 130	19.4 27.8 36.1	87 80 68	62 71 68	37	2900	4.0	333
80-250(I)A	65.4 93.5 121	18.2 26.0 33.8	76 70 59.5	61 68 67	30	2900	4.0	315
80-250(I)B	61 87 113	16.9 24.2 31.4	65 60 51	60 66 66	30	2900	4.0	271
80-315(I)	70 100 130	19.4 27.8 36.1	132 125 114	55 67 66	75	2900	4.0	680
80-315(I)A	66.5 95 123	18.5 26.4 34.3	119 113 103	59 65 64	55	2900	4.0	537
80-315(I)B	63 90 117	17.5 25 32.5	106 101 92	58 65 63	45	2900	4.0	425
80-315(I)C	58 82 107	16.1 22.8 29.7	90 85 76	56 63 61	37	2900	4.0	370
100-100	70 100 130	19.4 37.8 36.1	13.6 12.5 11	66 76 75	5.5	2900	4.5	115
100-100A	62.6 89 116	17.4 24.7 32.2	11 10 8.8	64 74 74	4	2900	4.5	92
100-125	70 100 130	19.4 27.8 36.1	23.5 20 14	70 76 65	11	2900	4.5	173
100-125A	62.5 89 116	17.4 24.7 32.2	19 16 11	68 74 63	7.5	2900	4.5	120
100-160	70 100 130	19.4 27.8 36.1	36.5 32 24	70 76 65	15	2900	4.5	194
100-160A	65.4 93.5 121	18.2 26.0 33.8	32 28 21	68 74 67	11	2900	4.5	182
100-160B	60.6 86.6 112	16.8 24.1 31.3	27 24 18	67 72 65	11	2900	4.5	182
100-200	70 100 130	19.4 27.8 36.1	54 50 42	65 75 73	22	2900	4.0	248
100-200A	65.4 93.5 121	18.2 26.0 33.8	47.5 44 37	64 73 72	18.5	2900	4.0	216
100-200B	61 87 113	16.9 24.2 31.4	41 38 32	63 71 70	15	2900	4.0	195
100-250	70 100 130	19.4 27.8 36.1	87 80 68	62 71 68	37	2900	4.0	348

型号	流量Q		扬程	效率	电机功率	转速	必需汽蚀余量	重量
	(m^3/h)	(L/s)	H (m)	η (%)	P (kW)	n (r/min)	(NPSH)r (m)	(kg)
100-250A	65.4 93.5 121	18.2 26.0 33.8	76 70 59.5	61 68 67	30	2900	4.0	332
100-250B	61 87 113	16.9 24.2 31.4	65 60 51	59 66 65	30	2900	4.0	332
100-315	70 100 130	19.4 27.8 36.1	132 125 114	55 67 66	75	2900	4.0	695
100-315A	66.5 95 123	18.5 26.4 34.3	119 113 103	55 65 64	55	2900	4.0	552
100-315B	63 90 117	17.5 25.0 32.5	106 101 92	51 65 63	45	2900	4.0	442
100-350	60 100 120	16.7 27.8 33.3	153.6 150 142	72 57 74	90	2900	4.0	777
100-350A	61 87 113	16.9 24.2 31.4	145.6 142 134	75	75	2900	4.0	683
100-350B	58 82 107	16.1 22.8 29.7	138.6 135 127	75	55	2900	4.0	536
100-100(I)	96 160 192	26.7 44.4 53.3	14 12.5 10	64 73 70	11	2900	4.0	110
100-125(I)	96 160 192	26.7 44.4 53.3	24 20 14	62 74 69	15	2900	4.0	168
100-125(I)A	84 140 168	23.3 39 46.7	20 17 12	64 72 68	11	2900	4.0	160
100-160(I)	96 160 192	26.7 44.4 53.3	36 32 27	69 79 75	22	2900	4.0	210
100-160(I)A	84 140 168	23.3 39 46.7	32 28 23.5	66 76 72	18.5	2900	4.0	205
100-200(I)	96 160 192	26.7 44.4 53.3	54 50 46	65 77 75	37	2900	4.0	348
100-200(I)A	84 140 168	23.3 39.0 46.7	47.5 44 40.5	64 76 75	30	2900	4.0	332
100-200(I)B	60 138 170	23.6 38.3 47.2	40 37 34	63 75 75	30	2900	4.0	331
100-250(I)	96 160 192	26.7 44.4 53.3	83 80 72	65 77 74	55	2900	4.0	560
100-250(I)A	84 140 168	23.3 39 46.7	75 72 65	60 72 69	45	2900	4.0	540
100-250(I)B	60 100 120	16.7 27.8 33.3	68 65 58	70	37	2900	4.0	520
125-100	96 160 192	26.7 44.4 53.3	13 12.5 12	82	11	2900	4.0	185
125-100A	86 143 172	23.9 39.7 47.8	10.4 10 9.6	77	7.5	2900	4.0	130
125-125	96 160 192	26.7 44.4 53.3	22.6 20 17	80	15	2900	4.0	227
125-125A	86 143 172	23.9 39.7 47.8	18 16 13.6	77	11	2900	4.0	215
125-160	96 160 192	26.7 44.4 53.3	36 32 28	78	22	2900	4.0	272
125-160A	90 150 180	25 41.7 50	31.5 28 24.5	76	18.5	2900	4.0	215
125-160B	83 138 166	21.7 38.3 46.1	27 24 21	73	15	2900	4.0	182
125-200	96 160 192	26.7 44.4 53.3	55 50 46	77	37	2900	4.0	386
125-200A	90 150 180	25 41.7 50	48.4 44 40.5	76	30	2900	4.0	365
125-200B	83 138 166	21.7 33.3 46.1	41.3 37.5 34.5	75	22	2900	4.0	302
125-250	96 160 192	26.7 44.4 53.3	87 80 73	75	55	2900	4.0	562

<<< ISW、ISWR、ISWH、ISWY、ISWHY型系列泵性能参数表 >>>

型号	流量Q		扬程	效率	电机功率	转速	必需汽蚀余量	重量
	(m^3/h)	(L/s)	H (m)	η (%)	P (kW)	n (r/min)	(NPSH)r (m)	(kg)
125-250A	90 150 180	25 41.7 50	76 70 64	74	45	2900	4.0	457
125-250B	83 138 166	21.7 33.3 46.1	65 60 55	73	37	2900	4.0	404
125-315	96 160 192	26.7 44.4 53.3	133 125 119	70	90	2900	4.0	756
125-315A	90 150 180	25 41.7 50	117 110 104	70	75	2900	4.0	651
125-315B	86 143 172	23.9 39.7 47.8	106 100 95.2	69	75	2900	4.0	646
150-125	96 160 192	26.7 44.4 53.3	22.6 24 17	66 76 76	15	2900	4.0	236
150-125A	90 150 180	25 41.7 50	18 16 13.6	7	11	2900	4.0	226
150-160	96 160 192	26.7 44.4 53.3	35 32 28	72 78 76	22	2900	4.0	294
150-160A	90 150 180	25.0 41.7 50.0	31.5 28 24.5	71 76 73	18.5	2900	4.0	252
150-160B	84 140 168	23.3 38.9 46.7	27 24 21	67 73 72	15	2900	4.0	231
150-200	96 160 192	26.7 44.4 53.3	55 50 46	77	37	2900	4.0	410
150-200A	90 150 180	25 41.7 50	48.4 44 40.5	76	30	2900	4.0	385
150-200B	83 138 166	21.7 33.3 46.1	41.3 37.5 34.5	75	22	2900	4.0	315
150-250(I)	120 200 240	33.3 55.6 66.7	87 80 72	65 76 74	75	2900	4.0	761
150-250(I)A	112 187 224	31.1 51.9 62.2	76 70 63	64 75 73	55	2900	4.0	614
150-250(I)B	104 173 208	26.9 48.1 57.8	65 60 54	63 74 72	45	2900	4.0	509
150-315(I)	120 200 240	33.3 55.6 66.7	133 125 120	58 75 73	110	2900	4.5	1029
150-315(I)A	112 187 224	31.1 51.9 62.2	116 110 105	57 74 72	90	2900	4.5	767
150-315(I)B	104 173 208	28.9 48.1 57.8	100 95 91	55 72 70	75	2900	4.5	746
150-350	96 160 192	26.7 44.4 53.3	153.6 150 138	69 70 67	110	2900	4.5	1040
150-350A	105 150 180	29.2 41.7 50	152 142 130	68 69 65	90	2900	4.5	777
150-350B	98 140 168	27.2 38.9 46.7	110 101 90	63 67 60	75	2900	4.5	756
150-200	140 200 260	38.9 55.6 72.2	13.8 12.5 10.6	68 78 78	15	1450	3.0	278
150-200A	125 176 232	34.7 49.7 64.6	11.5 10 8.5	66 76 76	11	1450	3.0	263
150-250	140 200 260	38.9 55.6 72.2	21.8 20 17	73 80 77	18.5	1450	3.0	355
150-250A	129 184 240	35.8 51.1 66.7	18.5 17 14.4	72 78 76	15	1450	3.0	315
150-250B	117 167 217	32.5 46.4 60.4	15.2 14 12	70 76 74	11	1450	3.0	294
150-315	140 200 260	38.9 55.6 72.2	33.8 32 28	70 78 73	30	1450	3.5	462
150-315A	131 187 243	36.4 51.9 67.5	29.5 28 24.5	69 77 77	22	1450	3.5	378
150-315B	121 173 225	33.6 48.1 62.3	25 24 21	69 76 75	18.5	1450	3.5	368

型号	流量Q		扬程	效率	电机功率	转速	必需汽蚀余量	重量
	(m^3/h)	(L/s)	H (m)	η (%)	P (kW)	n (r/min)	(NPSH)r (m)	(kg)
150-400	140 200 260	38.9 55.6 72.2	53 50 46	68 75 71	45	1450	3.5	620
150-400A	131 187 243	36.4 51.9 67.5	46.6 44 38.3	67 74 70	37	1450	3.5	578
150-400B	122 174 226	33.9 48.3 62.9	40 38 33	64 73 70	30	1450	3.5	546
150-400C	112 160 208	31.3 44.4 57.8	34 32 28	64 71 69	22	1450	3.5	515
200-200	140 200 260	38.9 55.6 72.2	13.8 12.5 10.6	67 78 78	15	1450	3.0	404
200-200A	125 179 232	34.7 49.7 64.6	11 10 8.5	66 76 76	11	1450	3.0	383
200-250	140 200 260	38.9 55.6 72.2	21.8 20 17	73 80 77	18.5	1450	3.0	450
200-250A	129 184 240	35.8 51.2 66.7	18.5 17 14.4	72 78 76	15	1450	3.0	438
200-250B	117 167 217.5	32.5 46.4 60.4	15.2 14 12	70 76 75	11	1450	3.0	404
200-315	140 200 260	38.9 55.6 72.2	33.8 32 28	70 78 78	30	1450	3.5	578
200-315A	131 187 243	36.4 51.9 67.5	29.5 28 24.5	69 77 77	22	1450	3.5	483
200-315B	121 173 225	33.6 48.1 62.5	25.5 24 20.5	69 76 75	18.5	1450	3.5	462
200-400	140 200 260	38.9 55.6 72.2	53 50 46	68 75 71	45	1450	3.5	620
200-400A	131 187 243	36.4 51.9 67.5	46.6 44 38.3	67 74 70	37	1450	3.5	578
200-400B	122 174 226	33.9 48.3 62.9	40 38 33	64 73 70	30	1450	3.5	546
200-400C	112 160 208	31.3 44.4 57.8	34 32 28	64 71 69	22	1450	3.5	515
200-200(I)	280 400 520	77.8 111 144	13.4 12.5 10.5	70 80 79	22	1450	4.0	452
200-200(I)A	250 358 465	69.4 99.4 129	11.2 10 8.5	68 78 77	18.5	1450	4.0	452
200-250(I)	280 400 520	77.8 111 144	22.2 20 14	75 80 72	30	1450	4.0	525
200-250(I)A	250 358 465	69.4 99.4 129	18 16 11.2	73 78 70	22	1450	4.0	431
200-250(I)B	226 322 419	62.8 89.4 116	14.4 13 9.3	70 75 67	18.5	1450	4.0	420
200-315(I)	280 400 520	77.8 111 144	36 32 26	73 80 75	55	1450	4.0	756
200-315(I)A	262 374 486	72.8 103 135	31.5 28 23	72 79 74	45	1450	4.0	651
200-315(I)B	242 346 450	67.2 96.1 125	27 24 19.5	71 78 73	37	1450	4.0	599
200-400(I)	280 400 520	77.8 111.4 144	54.5 50 39	75 81 77	75	1450	4.0	1008
200-400(I)A	262 374 486	72.8 103 135	48 44 34	74 80 76	75	1450	4.0	893
200-400(I)B	242 346 450	67.2 96.1 125	41.4 38 29.6	72 78 74	55	1450	5.0	746
200-400(I)C	224 320 416	62.2 88.9 115	34.9 32 25	70 76 72	45	1450	5.0	635
200-500(I)	280 400 520	77.8 111.1 144.4	85 80 70	76 78 76	132	1450	4.0	1254
200-500(I)A	262 374 486	72.8 103.9 135	74.4 70 61.2	75 77 75	110	1450	4.0	1184

<<< ISW、ISWR、ISWH、ISWY、ISWHY型系列泵性能参数表 >>>

型号	流量Q		扬程	效率	电机功率	转速	必需汽蚀余量	重量
	(m^3/h)	(L/s)	H (m)	η (%)	P (kW)	n (r/min)	(NPSH)r (m)	(kg)
200-500(I)B	242 346 450	67.2 96.1 125	63.8 60 52.5	74 76 74	90	1450	4.0	1088
200-500(I)C	224 320 416	62.2 88.9 115.6	53.2 50 43.8	73 75 73	75	1450	4.0	980
250-250	350 550 650	97.2 152.8 180.5	22 20 16	78 82 81	45	1450	5.0	620
250-250A	300 500 600	83.3 139 166.7	18.3 17 14	76 80 80	37	1450	5.0	550
250-315	350 550 650	97.2 152.8 180.5	34 32 28	76 80 79	75	1450	5.0	915
250-315A	300 500 600	83.3 139 166.7	29.5 28 24	74 78 77	55	1450	5.0	840
250-315B	260 450 520	72.2 125 144.4	25 24 20	70 74 72	45	1450	5.0	695
250-400	400 550 670	111.1 152.8 186.7	54.5 50 39	75 78 80	110	1450	5.0	1557
250-400A	365 500 600	101.4 138.9 166.7	47 44 35	74 77 79	90	1450	5.0	1055
250-400B	325 450 530	90.3 125 147.2	41.2 38 34.2	73 76 78	75	1450	5.0	910
250-480	400 550 670	111.1 152.8 186.7	76 70 63	75 76 78	160	1450	5.0	1545
250-480A	365 500 600	101.4 138.9 166.7	65 60 54	74 75 77	132	1450	5.0	1355
250-480B	325 450 530	90.3 125 147.2	55 50 42	73 74 74	90	1450	5.0	1055
300-235	540 720 900	150 200 250	20.5 18 15.0	77 81 74	55	1450	5.0	1135
300-235A	450 600 720	125 166 200	17.2 15 12.5	74 79 77	45	1450	5.0	1040
300-235B	420 540 650	116.7 150 181	14.3 12.8 10.5	73 78 70	37	1450	5.0	900
300-250	540 720 900	150 200 250	22.5 20 17	80 83 84	55	1450	5.0	1370
300-250A	450 600 720	136 166 200	19.5 17 14	81	45	1450	5.0	1190
300-300	540 720 900	150 200 250	32 28 23	82	75	1450	5.0	1930
300-300A	450 600 720	125 166 200	27.5 24 20	80	75	1450	5.0	1725
300-300B	420 540 650	116.7 150 181	24 21 17	78	55	1450	5.0	1550
300-235	480 720 900	133.3 200 250	20 18 15.5	77 81 74	55	980	5.0	1335
300-235A	438 607 821	121.7 182.5 228.1	16.5 15 13	75 79 72	45	980	5.0	1040
300-300	480 720 900	133.3 200 250	31 28 25	77 81 77	75	980	5.0	1370
300-300A	444 666 833	123.3 185 231.4	26.5 24 21.5	76 80 76	75	980	5.0	1370
300-300B	415 623 779	115.3 173.1 216.4	23 21 18.5	79	55	980	5.0	1190
300-380	480 720 900	133.3 200 250	48 44 34	76 84 82	132	980	5.0	1930
300-380A	444 666 833	123.3 185 231.4	41.4 38 30	81	110	980	5.0	1725
300-380B	400 614 767	113.6 170.6 213.1	35 32 25	80	90	980	5.0	1550
300-315	540 720 900	150 200 250	35 32 26	76 84 80	90	1450	5.0	1418

型号	流量Q		扬程	效率	电机功率	转速	必需汽蚀余量	重量
	(m^3/h)	(L/s)	H (m)	η (%)	P (kW)	n (r/min)	(NPSH)r (m)	(kg)
300-315A	460 650 800	127.8 180 222	31.5 28 23.5	72 80 77	75	1450	5.0	1302
300-315B	420 580 700	116.7 161 194	27 24 20	71 78 76	55	1450	5.0	1155
300-400	500 720 900	138.9 200 250	54.5 50 42	80	132	1450	5.5	1760
300-400A	420 600 780	127.8 180.6 233.3	47 44 37	78	110	1450	5.5	1550
300-460	480 720 900	133.3 200 250	71 65 58	75 81 82	185	1450	5.5	2250
300-460A	444 666 833	123.3 185 231.4	60 55 49	74 80 81	160	1450	5.5	1780
300-460B	409 614 767	113.6 170.6 213.1	49 45 35	73 79 80	110	1450	5.5	1680
300-500	540 720 900	150 200 250	85 80 70	78 80 78	250	1450	5.5	1680
300-500A	506 675 720	140.6 187.5 200	74.4 70 61.2	77 79 77	200	1450	5.5	1665
300-500B	468 625 667	130 173.6 185.3	63.8 60 52.5	76 78 76	160	1450	5.5	1472
300-500C	425 570 605	118 158.3 168	53.2 50 43.8	75 77 75	110	1450	5.5	1345
300-235(I)	718 1080 1345	199.4 300 373.6	44.6 40 34.6	82	160	1450	5.5	1680
300-235(I)A	642 965 1203	178.3 268.1 334.2	35.7 32 27.7	80	132	1450	5.5	1450
350-250	480 800 960	133.3 222 267	23 20 17.5	79 82 81	75	1450	5.0	1292
350-250A	430 715 860	119.4 198.6 238.9	18.5 16 13	81	55	1450	5.0	1230
350-315	480 800 960	133.3 222 267	35 32 27	75 81 80	90	1450	5.0	1733
350-315A	450 748 900	125 207.8 250	30.5 28 23.5	80	75	1450	5.0	1350
350-315B	416 692 832	115.6 192.2 231.1	26 24 20	78	75	1450	5.0	1350
350-400	480 800 960	133.3 222 267	55 50 45.5	76 82 80	160	1450	5.0	2048
350-400A	450 748 900	125 207.8 250	48 44 40	80	132	1450	5.0	1950
350-400B	418 697 836	116.1 193.6 232.2	42 38 34.5	78	110	1450	5.0	1920
350-460	1000 1200 1450	277.8 333.3 402.8	55 50 43	74	250	1450	6.0	2350
350-460A	900 1080 1300	250 300 360	47 44 39	72	200	1450	6.0	2100
350-480	610 850 1020	169.4 236.1 283.3	71 65 58	75 81 79	220	1450	5.5	2100
350-480A	574 800 960	159.4 222.2 266.7	65 60 53	75 80 79	200	1450	5.5	2350
350-480B	516 720 864	143.3 200 240	60 55 45	72 78 75	160	1450	5.5	2250
400-300	820 1080 1300	228 300 361	23 20 16	72 78 75	90	1450	5.5	1649
400-315	820 1080 1300	228 300 361	36.5 32 27	71 76 74	132	1450	5.5	1974
500-300	1000 1200 1450	277.8 333 403	23 20 16	76 80 75	110	1450	5.5	1890
500-315	1000 1200 1450	278 333 403	34.5 32 27	76 78 77	160	1450	5.5	2174

<<< ISW、ISWR、ISWH、ISWY、ISWHY型系列泵安装尺寸图表 >>>

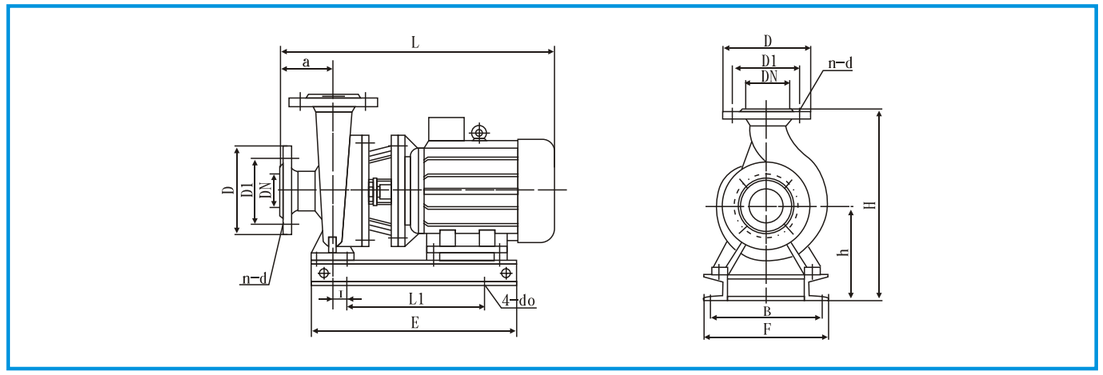

型 号	外形尺寸				安装尺寸						进出口法兰尺寸			
	L	H	E	F	a	h	L1	B	I	4-do	DN	D	D1	n-d
25-110	450	334	440	450	80	194	250	310	8					
25-125	450	334	440	450	80	194	250	310	8					
25-125A	450	334	440	450	80	194	250	310	8	ϕ16	ϕ25	ϕ115	ϕ85	4-ϕ14
25-160	480	355	490	390	85	210	270	340	8					
25-16A	460	355	440	450	85	210	250	340	8					
32-100	420	336	440	450	90	194	250	310	8					
32-125	445	336	440	450	90	194	250	310	8					
32-125A	445	336	440	450	90	194	250	310	8					
32-160	470	370	490	390	95	210	270	340	8					
32-160A	470	370	490	390	95	210	270	340	8	ϕ16	ϕ32	ϕ140	ϕ100	4-ϕ14
32-160(I)	470	336	490	390	85	194	270	340	8					
32-200	540	412	500	390	90	242	285	340	8					
32-200A	455	412	490	390	90	242	270	340	8					
32-200(I)	540	412	490	390	90	285	270	340	8					
40-100	442	306	440	450	80	181	250	310	11					
40-100A	442	306	440	450	80	181	250	310	11					
40-125	442	332	440	450	80	192	250	310	11					
40-125A	442	332	440	450	80	192	250	310	11					
40-160	490	374	490	390	85	214	270	340	7					
40-160A	470	374	490	390	85	214	270	340	15	ϕ16				
40-160B	440	374	440	450	85	214	250	310	11					
40-200	560	414	500	390	90	242	285	340	19					
40-200A	530	414	500	390	90	242	285	340	15					
40-200B	510	414	490	390	90	242	270	340	7					
40-250	610	486	500	450	90	280	350	390	12					
40-250A	610	486	500	450	90	280	350	390	12	ϕ18				
40-250B	550	472	500	450	90	260	350	390	5					
40-100(I)	450	322	440	450	80	180	250	310	10		ϕ40	ϕ150	ϕ110	4-ϕ18
40-100(I)A	450	322	440	450	80	180	250	310	10					
40-125(I)	470	345	450	360	80	190	250	310	16					
40-125(I)A	445	345	440	450	80	190	250	310	16	ϕ16				
40-160(I)	540	375	490	390	85	210	270	340	15					
40-160(I)A	540	375	490	390	85	210	270	340	7					
40-160(I)B	525	375	490	390	85	210	270	340	7					
40-200(I)	610	440	590	450	85	260	350	390	26					
40-200(I)A	550	420	500	390	85	240	285	340	21					
40-200(I)B	530	420	500	390	85	240	285	340	17	ϕ18				
40-250(I)	750	505	670	460	100	280	400	410	15					
40-250(I)A	650	505	590	450	100	280	350	390	18					
40-250(I)B	505	505	590	450	100	280	350	390	18					
50-100	440	332	440	450	80	192	250	310	10	ϕ16	ϕ50	ϕ165	ϕ125	4-ϕ18
50-100A	440	332	440	450	80	192	250	310	10					

ISW、ISWR、ISWH、ISWY、ISWHY型系列泵安装尺寸图表

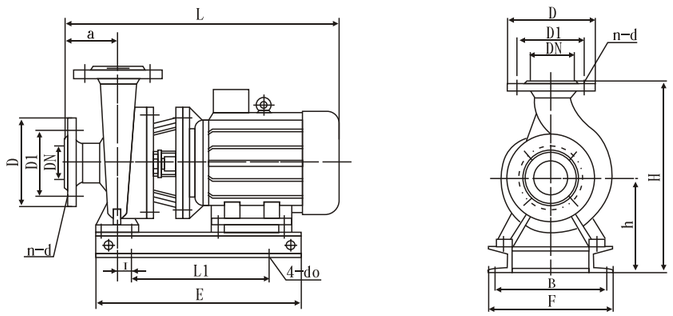

型 号	外形尺寸				安装尺寸						进出口法兰尺寸			
	L	H	E	F	a	h	L1	B	I	4-do	DN	D	D1	n-d
50-125	470	340	450	360	80	190	250	310	16	Φ18	Φ50	Φ165	Φ125	4-Φ18
50-125A	455	340	440	450	80	190	250	310	16					
50-160	525	377	490	390	80	210	270	340	15					
50-160A	485	377	490	390	80	210	270	340	7					
50-160B	460	377	490	390	80	210	270	340	5					
50-200	610	446	550	390	80	265	340	350	26					
50-200A	550	422	500	390	80	245	285	340	21					
50-200B	532	422	500	390	80	245	285	340	17					
50-250	760	501	670	490	100	280	400	430	15					
50-250A	650	501	550	400	100	280	340	350	18					
50-250B	650	501	550	400	100	280	340	350	18					
50-100(I)	470	352	450	360	80	195	250	310	15					
50-100(I)A	450	352	440	450	80	195	250	310	11					
50-125(I)	540	356	480	360	90	188	290	300	18					
50-125(I)A	513	362	450	360	90	195	250	310	11					
50-160(I)	552	400	500	390	100	215	285	340	22					
50-160(I)A	532	400	500	390	100	215	285	340	17					
50-160(I)B	502	400	490	390	100	265	270	340	14					
50-200(I)	630	456	550	390	100	265	340	350	0					
50-200(I)A	630	456	550	390	100	265	340	350	0					
50-200(I)B	630	456	550	390	100	265	340	350	0					
50-250(I)	745	526	670	490	100	286	410	430	14					
50-250(I)A	745	526	670	490	100	286	410	430	14					
50-250(I)B	745	526	670	490	100	286	410	430	14					
50-315(I)	950	592	680	410	105	325	500	370	12					
50-315(I)A	845	592	610	410	105	325	500	370	12					
50-315(I)B	825	592	610	410	105	325	500	370	12					
65-100	465	352	450	360	85	195	250	310	15	Φ18	Φ65	Φ185	Φ145	4-Φ18
65-100A	440	352	440	450	85	195	250	310	11					
65-125	523	356	480	360	85	188	290	300	18					
65-125A	493	372	490	390	85	195	270	340	11					
65-160	552	395	500	390	100	214	285	340	22					
65-160A	552	395	500	390	100	214	285	340	17					
65-160B	532	395	490	390	100	214	270	340	14					
65-200	630	456	550	390	100	265	340	350	0					
65-200A	630	456	550	390	100	265	340	350	0					
65-200B	630	456	550	390	100	265	340	350	0					
65-250	745	526	670	490	100	296	400	430	14					
65-250A	745	526	670	490	100	296	400	430	14					
65-250B	745	526	670	490	100	296	400	430	14					
65-315	950	596	700	410	105	325	500	370	12					

ISW、ISWR、ISWH、ISWY、ISWHY型系列泵安装尺寸图表

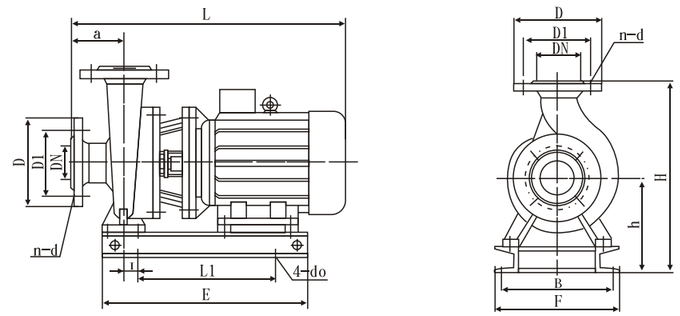

型 号	外形尺寸				安装尺寸						进出口法兰尺寸			
	L	H	E	F	a	h	L1	B	I	4-do	DN	D	D1	n-d
65-315A	845	582	610	410	105	325	500	370	12	Φ18	Φ65	Φ185	Φ145	4-Φ18
65-315B	825	582	610	410	105	325	500	370	12					
65-100(I)	545	376	490	390	100	216	270	340	18					
65-100(I)A	505	376	490	390	100	216	270	340	11					
65-125(I)	630	436	550	400	105	232	340	350	27					
65-125(I)A	570	422	500	390	105	212	285	340	22					
65-160(I)	640	465	550	400	100	265	270	340	10					
65-160(I)A	640	465	550	400	100	265	270	340	10					
65-160(I)B	640	465	550	400	100	265	340	350	10					
65-200(I)	748	486	670	460	100	276	400	410	24					
65-200(I)A	748	486	670	460	100	276	400	410	24					
65-200(I)B	638	486	550	400	100	276	340	350	25					
65-250(I)	830	546	670	490	125	296	400	430	21					
65-250(I)A	810	546	670	490	125	296	400	430	19					
65-250(I)B	765	546	670	490	125	296	400	430	19					
65-315(I)	1040	560	720	350	125	325	600	310	30					
65-315(I)A	935	560	700	350	125	325	600	310	30					
65-315(I)B	890	560	650	350	125	325	500	310	30					
80-100	545	412	480	360	100	212	290	300	18	Φ18	Φ80	Φ200	Φ160	8-Φ18
80-100A	505	412	490	390	100	212	270	340	11					
80-125	630	446	550	400	95	242	340	350	27					
80-125A	567	422	500	390	95	224	270	340	22					
80-160	640	466	550	400	100	260	340	350	10					
80-160A	640	466	550	400	100	260	340	350	10					
80-160B	640	466	550	400	100	260	340	350	10					
80-200	748	486	670	490	100	276	400	410	24					
80-200A	748	486	670	490	100	276	400	410	24					
80-200B	638	486	550	400	100	276	340	350	25					
80-250	830	546	730	560	125	296	450	470	21					
80-250A	810	546	670	490	125	296	400	430	19					
80-250B	765	546	670	460	125	296	400	410	19					
80-315	957	640	720	410	135	345	540	370	5					
80-315A	957	640	720	410	135	345	540	370	5					
80-315B	957	640	720	410	135	325	540	370	5					
80-315C	852	640	600	410	135	340	460	370	6					
80-350	957	686	720	410	135	370	540	370	5					
80-350A	957	686	720	410	135	370	540	370	5					
80-350B	957	686	720	410	135	370	540	370	5					
80-100(I)	640	491	500	400	105	266	340	350	20					
80-100(I)A	580	491	500	390	105	266	285	340	20					
80-125(I)	760	481	670	490	105	276	400	410	15					
80-125(I)A	660	491	550	400	105	276	340	350	20					
80-160(I)	750	524	670	490	110	276	400	410	17					
80-160(I)A	750	524	670	490	110	276	400	410	17					

ISW、ISWR、ISWH、ISWY、ISWHY型系列泵安装尺寸图表

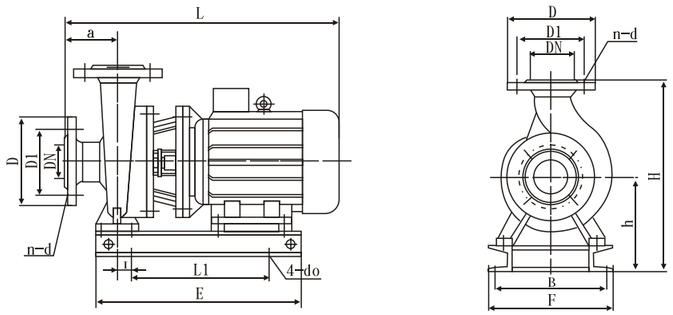

型 号	外形尺寸				安装尺寸						进出口法兰尺寸			
	L	H	E	F	a	h	L1	B	I	4-do	DN	D	D1	n-d
80-160(I)B	750	524	550	400	110	276	340	350	17	Φ18	Φ80	Φ200	Φ160	8-Φ18
80-200(I)	820	506	730	560	100	286	450	470	23					
80-200(I)A	800	506	670	530	100	265	400	430	23					
80-200(I)B	760	506	670	490	100	265	400	430	19					
80-250(I)	940	600	715	410	125	321	520	370	12	Φ22				
80-250(I)A	940	600	715	410	125	321	520	370	12					
80-250(I)B	940	600	715	410	125	321	520	370	12					
80-315(I)	1149	746	910	410	130	450	660	370	30					
80-315(I)A	1149	760	840	410	130	375	640	370	5					
80-315(I)B	1149	676	770	410	130	350	560	370	11					
80-315(I)C	1109	676	735	410	130	350	540	370	0					
100-100	650	491	500	400	105	266	340	350	20	Φ18	Φ100	Φ220	Φ180	8-Φ18
100-100A	650	491	500	390	105	266	285	340	20					
100-125	760	491	670	490	105	276	400	410	15					
100-125A	660	491	550	400	105	276	340	350	20					
100-160	750	524	670	490	110	276	400	410	17					
100-160A	750	524	670	490	110	276	400	410	17					
100-160B	750	524	670	490	110	276	400	410	17					
100-200	820	526	730	560	100	296	450	470	23					
100-200A	800	526	670	530	100	296	400	430	23					
100-200B	760	526	670	490	100	296	400	410	19					
100-250	940	600	715	410	125	321	520	370	12	Φ22				
100-250A	940	600	715	410	125	346	520	370	12					
100-250B	940	600	715	410	125	346	520	370	12					
100-315	1149	746	910	500	130	450	660	460	30					
100-315A	1149	700	840	450	130	375	640	410	5					
100-315B	1149	676	770	410	130	350	560	370	11					
100-350	1210	790	960	500	130	420	700	460	30					
100-350A	1665	790	900	500	130	420	660	460	30					
100-350B	1090	765	830	450	130	396	600	410	30					
100-100(I)	740	491	560	335	105	276	400	295	20	Φ18				
100-125(I)	740	491	560	335	105	276	400	295	20					
100-125(I)A	740	491	560	335	105	276	400	295	20					
100-160(I)	850	546	620	360	105	296	440	320	23					
100-160(I)A	830	546	620	360	105	296	440	385	23					
100-200(I)	940	576	715	410	125	326	520	370	12	Φ22				
100-200(I)A	940	576	715	410	125	326	520	320	12					
100-200(I)B	875	616	700	360	125	326	500	320	12					
100-250(I)	1140	690	850	450	125	390	660	410	15					
100-250(I)A	1070	666	770	410	125	366	660	370	15					
100-250(I)B	1000	620	750	410	125	320	660	370	15					
125-100	783	526	575	330	125	266	420	295	7	Φ22	Φ125	Φ250	Φ210	8-Φ18
125-100A	683	526	485	330	125	266	320	295	12					

ISW、ISWR、ISWH、ISWY、ISWHY型系列泵安装尺寸图表

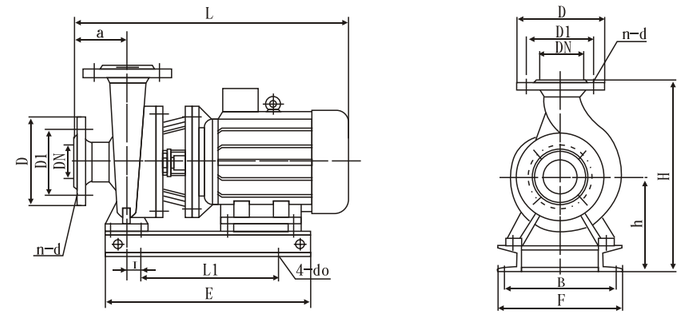

型 号	外形尺寸				安装尺寸						进出口法兰尺寸			
	L	H	E	F	a	h	L1	B	I	4-do	DN	D	D1	n-d
125-125	783	554	575	330	125	266	420	295	7	Φ19	Φ125	Φ250	Φ210	8-Φ18
125-125A	783	554	575	330	125	266	420	295	7					
125-160	848	554	620	360	125	296	440	320	21					
125-160A	828	554	620	360	125	296	440	320	19					
125-160B	783	554	575	360	125	296	420	320	7					
125-200	936	600	720	410	125	320	500	370	6					
125-200A	936	600	720	410	125	320	500	370	6					
125-200B	831	586	645	370	125	306	500	330	7					
125-250	1143	690	850	450	150	390	500	410	5					
125-250A	1070	660	740	410	150	345	500	370	10					
125-250B	1000	620	740	410	150	320	500	370	7					
125-315	1205	746	960	500	145	420	600	460	25					
125-315A	1155	746	900	500	145	420	600	460	30					
125-315B	1155	746	900	450	145	420	600	410	30					
150-125	783	525	575	330	125	266	420	295	7	Φ22	Φ150	Φ285	Φ240	8-Φ22
150-125A	783	525	575	330	125	266	420	295	7					
150-160	848	554	620	360	125	296	440	320	21					
150-160A	828	554	620	330	125	296	440	295	19					
150-160B	783	554	575	330	125	296	420	295	7					
150-200	936	616	720	370	115	346	540	330	6					
150-200A	936	616	720	370	115	346	540	330	6					
150-200B	831	586	645	370	115	316	460	330	7					
150-250	1165	750	890	450	145	396	680	410	20					
150-250A	1095	720	820	410	145	396	640	370	5					
150-250B	1010	695	750	410	145	396	540	370	21					
150-315	965	778	750	510	140	444	600	470	15					
150-315A	935	778	750	510	140	426	600	470	15					
150-315B	1155	806	720	510	135	426	600	470	10					
150-350	1205	746	940	410	135	396	720	370	25					
150-350A	1205	746	940	410	135	396	720	370	25					
150-350B	1205	746	940	410	135	396	720	370	25					
150-200	845	696	640	410	145	366	440	370	12					
150-200A	845	696	640	410	145	366	440	370	12					
150-250	865	715	650	410	145	366	440	370	12					
150-250A	845	715	640	410	145	366	440	370	16					
150-250B	800	715	600	410	145	366	400	370	15					
150-315	960	806	745	510	135	426	600	470	8					
150-315A	865	780	720	510	135	406	600	470	22					
150-315B	865	780	680	510	135	406	400	470	22					
150-400	1020	866	780	510	155	461	600	470	11					
150-400A	980	866	760	510	155	461	600	470	10					
150-400B	980	866	760	510	155	461	600	470	8					
150-400C	875	846	720	510	155	430	500	470	8					

ISW、ISWR、ISWH、ISWY、ISWHY型系列泵安装尺寸图表

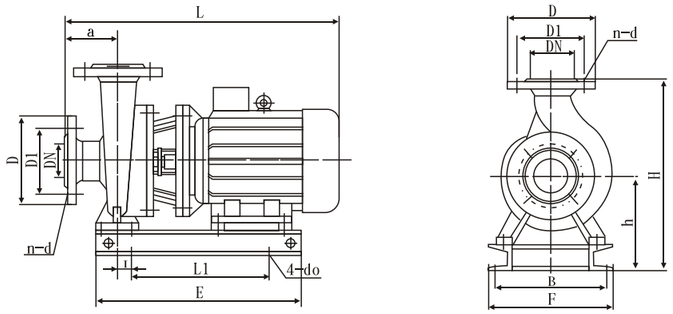

型 号	外形尺寸				安装尺寸						进出口法兰尺寸			
	L	H	E	F	a	h	L1	B	I	4-do	DN	D	D1	n-d
200-200	845	696	720	410	145	366	440	370	16	Φ22	Φ200	Φ340	Φ295	12-Φ22
200-200A	845	696	720	410	145	366	440	370	16					
200-250	905	746	690	410	185	376	460	370	12					
200-250A	885	746	650	410	185	376	460	370	16					
200-250B	840	746	600	410	185	376	460	370	15					
200-315	980	816	745	510	165	426	600	470	8					
200-315A	925	816	720	510	165	426	600	470	8					
200-315B	900	791	680	510	165	406	500	470	22					
200-400	1020	886	780	510	155	461	600	470	11					
200-400A	980	886	750	510	155	461	600	470	10					
200-400B	980	886	745	510	155	461	600	470	8					
200-400C	875	866	705	510	155	436	480	470	8					
200-200(I)	925	796	720	510	150	406	500	470	5					
200-200(I)A	885	796	680	510	150	406	440	470	16					
200-250(I)	990	826	760	510	164	426	520	470	8					
200-250(I)A	885	806	720	510	164	406	480	470	8					
200-250(I)B	865	806	680	510	164	406	420	470	12					
200-315(I)	1150	880	870	560	152	461	620	520	12					
200-315(I)A	1060	880	790	560	152	461	600	520	8					
200-315(I)B	1040	880	770	560	152	461	520	520	8					
200-400(I)	1255	896	1000	560	145	461	760	520	15					
200-400(I)A	1190	896	935	560	145	461	700	520	12					
200-400(I)B	1120	896	865	560	145	461	640	520	8					
200-400(I)C	1035	896	795	560	145	461	580	520	3					
200-500(I)	1345	1116	1140	720	145	536	800	680	5					
200-500(I)A	1265	1116	1065	720	145	536	760	680	5					
200-500(I)B	1180	1096	1020	720	145	516	760	680	5					
200-500(I)C	1180	1096	995	720	145	516	760	680	5					
250-250	1110	906	820	510	210	461	580	470	8	Φ22	Φ250	Φ405	Φ355	12-Φ26
250-250A	1085	906	800	510	210	461	580	470	8					
250-315	1290	975	950	600	225	476	700	560	12					
250-315A	1220	920	900	600	225	476	640	560	12					
250-315B	1105	875	860	600	225	476	580	560	12					
250-400	1300	1030	1070	630	200	496	760	590	15					
250-400A	1220	1010	1020	630	200	476	680	590	12					
250-400B	1220	1000	980	630	200	476	680	590	12					
250-480	2200	1164	1155	660	215	564	860	620	18					
250-480A	1600	1164	1130	660	215	564	860	620	5					
250-480B	1510	1164	1060	660	215	564	780	620	10					

ISW、ISWR、ISWH、ISWY、ISWHY型系列泵安装尺寸图表

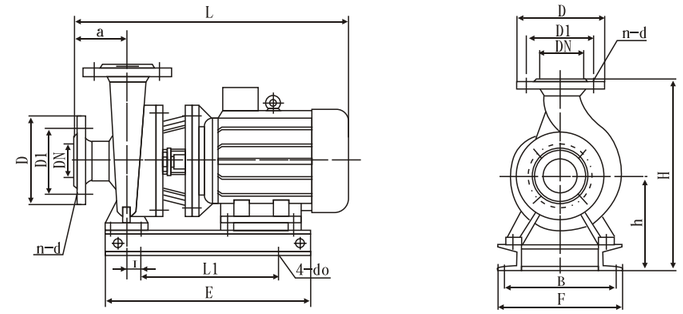

型 号	外形尺寸				安装尺寸						进出口法兰尺寸			
	L	H	E	F	a	h	L1	B	I	4-do	DN	D	D1	n-d
300-235	1280	1150	1050	710	280	560	740	670	16	Φ22	Φ300	Φ460	Φ410	12-Φ26
300-235A	1160	1150	850	710	280	560	680	670	16					
300-235B	1160	970	930	670	245	460	700	620	30					
300-250	1340	995	1050	670	245	480	900	620	30					
300-250A	1270	970	995	670	245	480	700	620	30					
300-300	1340	1075	1080	720	260	560	700	680	20					
300-300A	1270	1045	980	720	260	560	680	680	22					
300-300B	1155	1000	900	690	260	560	640	680	20					
300-380	1780	1320	1450	810	260	585	1150	770	25					
300-380A	1780	1320	1450	810	260	585	1150	770	25					
300-380B	1720	1170	1300	810	260	580	1000	770	25					
300-315	1380	1090	1160	610	260	400	840	570	16					
300-315A	1330	1025	1100	610	260	400	800	570	16					
300-315B	1255	1025	1050	690	260	370	740	570	20					
300-400	1570	1164	1090	660	280	549	780	620	25					
300-400A	1470	1164	1050	660	280	549	780	620	25					
300-460	1770	1180	1300	660	280	530	1000	620	25					
300-460A	1770	1180	1300	660	280	530	1000	620	25					
300-460B	1450	1180	1300	660	280	530	1000	620	25					
300-500	1668	1225	1400	880	280	475	1200	840	12	Φ22	Φ350	Φ520	Φ470	12-Φ26
300-500A	1555	1225	1350	880	280	475	1160	840	12					
300-500B	1478	1180	1350	880	280	425	1160	840	12					
300-500C	1356	1088	1220	880	280	425	1000	840	12					
300-235(I)	1680	1230	1400	660	280	460	1150	620	20					
300-235(I)A	1680	1230	1400	660	280	460	1150	620	20					
350-250	1350	1020	1100	690	280	370	800	650	20					
350-250A	1280	1020	1000	690	280	370	700	650	20					
350-315	1400	1050	1090	690	280	400	840	650	20					
350-315A	1320	1050	1050	690	280	400	800	650	20					
350-315B	1320	1050	1050	690	280	400	800	650	20					
350-400	1510	1210	1195	660	280	549	880	620	20					
350-400A	1450	1210	1175	660	280	549	800	620	20					
350-400B	1400	1210	1100	660	280	549	750	620	20					
350-460	1720	1250	1400	880	280	480	1100	840	25					
350-460A	1720	1250	1400	880	280	480	1100	840	25					
350-480	1720	1250	1400	880	280	480	1100	840	25					
350-480A	1680	1250	1400	880	280	480	1100	840	25					
350-480B	1560	1250	1300	880	280	480	1050	840	20					
400-250	1450	1080	1180	750	320	465	850	650	20	Φ26	Φ400	Φ580	Φ525	16-Φ26
400-315	1720	1110	1420	840	320	540	1100	800	20					
500-250	1700	1160	1400	880	380	540	1100	840	20	Φ26	Φ500	Φ715	Φ650	20-Φ30
500-315	1750	1160	1400	880	380	540	1100	840	20					

基础图

（一）、柔性联接基础图

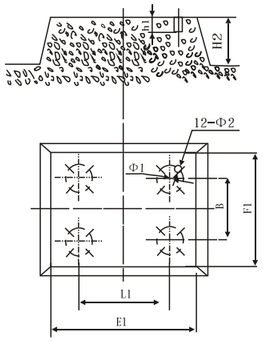

（二）、硬性联接基础图

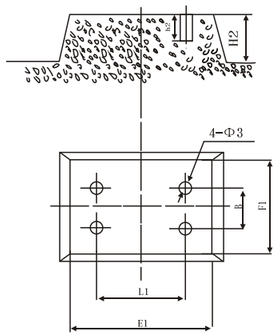

ISW、ISWR、ISWH、ISWY、ISWHY系列泵基础尺寸

型　号	E1	F1	L1	B	Φ1	Φ2	Φ3	h1	h2	H2
25-110	480	360	265	170	–	–	60	–	200	200
25-125	480	360	265	170	–	–	60	–	200	200
25-125A	480	360	265	170	–	–	60	–	200	200
25-160	490	360	270	170	–	–	60	–	200	200
25-160A	490	360	270	170	–	–	60	–	200	200
32-100	490	360	270	170	–	–	60	–	200	200
32-125	500	360	275	170	–	–	60	–	200	200
32-125A	500	360	275	215	–	–	60	–	200	200
32-160	500	360	280	215	–	–	60	–	200	200
32-160A	500	360	280	215	–	–	60	–	200	200
32-200	500	380	285	215	–	–	60	–	200	200
32-200A	500	380	285	215	–	–	60	–	200	200
40-100	432	305	200	170	–	–	60	–	200	200
40-100A	432	305	200	170	–	–	60	–	200	200
40-125	432	305	200	170	–	–	60	–	200	200
40-125A	432	305	200	170	–	–	60	–	200	200
40-160	464	350	240	215	–	–	60	–	200	200
40-160A	440	350	200	215	–	–	60	–	200	200
40-160B	432	350	200	215	–	–	60	–	200	200
40-200	508	350	260	215	–	–	60	–	200	200
40-200A	500	350	260	215	–	–	60	–	200	200
40-200B	464	350	240	215	–	–	60	–	200	200
40-250	560	430	300	240	–	–	60	–	200	200
40-250A	560	430	300	240	–	–	60	–	200	200
40-250B	524	430	280	240	–	–	60	–	200	200
40-100(I)	430	300	200	170	–	–	60	–	200	200

型　号	E1	F1	L1	B	Φ1	Φ2	Φ3	h1	h2	H2
40-100(I)A	430	300	200	170	–	–	60	–	200	200
40-125(I)	442	305	200	170	–	–	60	–	200	200
40-125(I)A	442	305	200	170	–	–	60	–	200	200
40-160(I)	500	350	260	215	–	–	60	–	200	200
40-160(I)A	464	350	240	215	–	–	60	–	200	200
40-200(I)	542	360	280	240	–	–	60	–	200	200
40-200(I)A	512	360	260	220	–	–	60	–	200	200
40-200(I)B	504	360	260	220	–	–	60	–	200	200
40-250(I)	666	510	400	295	170	12.5	80	60	250	250
40-250(I)A	572	510	300	295	170	12.5	80	60	250	250
40-250(I)B	572	510	300	295	170	12.5	80	60	250	250
50-100	430	300	200	170	–	–	60	–	200	200
50-100A	430	300	200	170	–	–	60	–	200	200
50-125	442	305	200	170	–	–	60	–	200	200
50-125A	442	305	200	170	–	–	60	–	200	200
50-160	500	350	260	215	–	–	60	–	200	200
50-160A	464	350	240	215	–	–	60	–	200	200
50-160B	440	350	200	215	–	–	60	–	200	200
50-200	542	360	280	240	–	–	60	–	200	200
50-200A	512	360	260	220	–	–	60	–	200	200
50-200B	504	360	260	220	–	–	60	–	200	200
50-250	666	430	400	295	170	12.5	80	–	250	250
50-250A	572	430	300	295	170	12.5	80	–	250	250
50-250B	572	430	300	295	170	12.5	80	–	250	250
50-100(I)	440	300	200	170	–	–	60	–	200	200
50-100(I)A	432	300	200	170	–	–	60	–	200	200

ISW、ISWR、ISWH、ISWY、ISWHY系列泵基础尺寸图表

型　号	E1	F1	L1	B	Φ1	Φ2	Φ3	h1	h2	H2
50-125(I)	506	320	260	185	–	–	60	–	200	200
50-125(I)A	472	320	240	185	–	–	60	–	200	200
50-160(I)	514	375	260	220	–	–	60	–	200	200
50-160(I)A	504	375	260	220	–	–	60	–	200	200
50-160(I)B	498	375	260	220	–	–	60	–	200	200
50-200(I)	542	375	330	240	–	–	60	–	200	200
50-200(I)A	542	375	330	240	–	–	60	–	200	200
50-200(I)B	542	375	330	240	–	–	60	–	200	200
50-250(I)	668	510	400	295	170	14.5	80	60	250	250
50-250(I)B	668	510	400	295	170	14.5	80	60	250	250
50-250(I)B	668	510	400	295	170	14.5	80	60	250	250
50-315(I)	780	590	500	370	170	14.5	80	60	250	250
50-315(I)A	780	590	500	370	170	14.5	80	60	250	250
50-315(I)B	780	590	500	370	170	14.5	80	60	250	250
65-100	440	300	200	170	–	–	60	–	200	200
65-100A	432	300	200	170	–	–	60	–	200	200
65-125	506	320	260	185	–	–	60	–	200	200
65-125A	472	320	240	185	–	–	60	–	200	200
65-160	514	375	260	215	–	–	60	–	200	200
65-160A	504	375	260	215	–	–	60	–	200	200
65-160B	498	375	260	215	–	–	60	–	200	200
65-200	542	375	330	240	–	–	60	–	200	200
65-200A	542	375	330	240	–	–	60	–	200	200
65-200B	542	375	330	240	–	–	60	–	200	200
65-250	668	510	400	295	170	12.5	80	60	250	250
65-250A	668	510	400	295	170	12.5	80	60	250	250
65-200B	668	510	400	295	170	12.5	80	60	250	250
65-315	780	590	500	370	170	12.5	80	60	250	250
65-315A	780	590	500	370	170	12.5	80	60	250	250
65-315B	780	590	500	370	170	12.5	80	60	250	250
65-100(I)	506	350	260	215	–	–	60	–	200	200
65-100(I)A	472	350	240	215	–	–	60	–	200	200
65-125(I)	544	350	280	235	–	–	60	–	200	200
65-125(I)A	515	350	260	215	–	–	60	–	200	200
65-160(I)	560	390	300	250	–	–	60	–	200	200
65-160(I)A	560	390	300	250	–	–	60	–	200	200
65-160(I)B	560	390	300	250	–	–	60	–	200	200
65-200(I)	658	455	400	235	170	12.5	80	60	250	250

型　号	E1	F1	L1	B	Φ1	Φ2	Φ3	h1	h2	H2
65-200(I)A	658	455	400	295	170	12.5	80	60	250	250
65-200(I)B	560	455	300	295	170	12.5	80	60	250	250
65-250(I)	712	515	440	295	170	12.5	80	60	250	250
65-250(I)A	708	515	440	295	170	12.5	80	60	250	250
65-250(I)B	668	515	400	295	170	12.5	80	60	250	250
80-100	506	350	260	215	–	–	60	–	200	200
80-100A	472	350	240	215	–	–	60	–	200	200
80-125	544	350	280	235	–	–	60	–	200	200
80-125A	515	350	260	215	–	–	60	–	200	200
80-160	560	390	300	250	–	–	60	–	200	200
80-160A	560	390	300	250	–	–	60	–	200	200
80-160B	560	390	300	250	–	–	60	–	200	200
80-200	658	455	400	295	170	12.5	80	60	250	250
80-200A	658	455	400	295	170	12.5	80	60	250	250
80-200B	560	455	300	235	170	12.5	80	60	250	250
80-250	712	515	440	295	170	12.5	80	60	250	250
80-250A	708	515	440	295	170	12.5	80	60	250	250
80-250B	668	515	400	295	170	12.5	80	60	250	250
80-315	820	590	540	370	170	12.5	80	60	250	250
80-315A	820	590	540	370	170	12.5	80	60	250	250
80-315B	820	590	540	370	170	12.5	80	60	250	250
80-315C	742	590	460	370	170	12.5	80	60	250	250
80-350	820	590	540	370	170	12.5	80	60	250	250
80-350A	820	590	540	370	170	12.5	80	60	250	250
80-350B	820	590	540	370	170	12.5	80	60	250	250
80-100(I)	570	390	300	250	–	–	60	–	200	200
80-100(I)A	570	390	300	250	–	–	60	–	200	200
80-125(I)	660	470	400	295	170	12.5	80	60	250	250
80-125(I)A	570	390	300	250	–	–	60	–	200	200
80-160(I)	664	470	400	295	170	12.5	80	60	250	250
80-160(I)A	664	470	400	295	170	12.5	80	60	250	250
80-160(I)B	664	470	400	295	170	12.5	80	60	250	250
80-200(I)	716	505	440	320	170	12.5	80	60	250	250
80-200(I)A	716	505	440	285	170	12.5	80	60	250	250
80-200(I)B	668	505	400	285	170	12.5	80	60	250	250
80-250(I)	814	540	520	370	170	12.5	80	60	250	250
80-250(I)A	814	540	520	370	170	12.5	80	60	250	250
80-250(I)B	814	540	520	370	170	12.5	80	60	250	250

ISW、ISWR、ISWH、ISWY、ISWHY系列泵基础尺寸图表

型　号	E1	F1	L1	B	Φ1	Φ2	Φ3	h1	h2	H2
80-315(I)	990	590	660	370	170	12.5	80	60	250	250
80-315(I)A	920	590	640	370	170	12.5	80	60	250	250
80-315(I)B	752	590	560	370	170	12.5	80	60	250	250
80-315(I)C	752	590	540	370	170	12.5	80	60	250	250
100-100	570	390	300	250	-	-	60	-	200	200
100-100A	570	390	300	250	-	-	60	-	200	200
100-125	660	470	400	295	170	12.5	80	60	250	250
100-125A	570	390	300	250	-	-	60	-	200	200
100-160	664	470	400	295	170	12.5	80	60	250	250
100-160A	664	470	400	295	170	12.5	80	60	250	250
100-160B	664	390	400	295	-	-	60	-	200	200
100-200	716	505	440	320	170	12.5	80	60	250	250
100-200A	716	505	440	320	170	12.5	80	60	250	250
100-200B	668	505	400	320	170	12.5	80	60	250	250
100-250	814	540	520	370	170	12.5	80	60	250	250
100-250A	814	540	520	370	170	12.5	80	60	250	250
100-250B	814	540	520	370	170	12.5	80	60	250	250
100-315	990	680	660	460	170	14.5	80	60	250	250
100-315A	920	600	640	410	170	14.5	80	60	250	250
100-315B	852	590	560	370	170	14.5	80	60	250	250
100-350	990	680	700	460	170	14.5	80	60	250	250
100-350A	990	680	660	460	170	14.5	80	60	250	250
100-350B	990	600	600	410	170	14.5	80	60	250	250
100-100(I)	660	390	400	295	170	14.5	80	60	250	250
100-125(I)	660	390	400	295	170	14.5	80	60	250	250
100-125(I)A	660	390	400	295	170	14.5	80	60	250	250
100-160(I)	716	425	440	320	170	14.5	80	60	250	250
100-160(I)A	716	425	440	285	170	14.5	80	60	250	250
100-200(I)	814	460	520	370	170	14.5	80	60	250	250
100-200(I)A	814	460	520	320	170	14.5	80	60	250	250
100-200(I)B	800	460	500	320	170	14.5	80	60	250	250
100-250(I)	990	600	660	410	170	14.5	80	60	250	250
100-250(I)A	990	510	660	370	170	14.5	80	60	250	250
100-250(I)B	990	510	660	370	170	12.5	80	60	250	250
125-100	674	510	420	295	170	12.5	80	60	250	250
125-100A	584	430	320	295	-	-	60	-	200	200
125-125	674	510	420	295	170	12.5	80	60	250	250
125-125A	674	510	420	295	170	12.5	80	60	250	250

型　号	E1	F1	L1	B	Φ1	Φ2	Φ3	h1	h2	H2
125-160	720	515	440	320	170	12.5	80	60	250	250
125-160A	714	515	440	320	170	12.5	80	60	250	250
125-160B	670	515	420	320	170	12.5	80	60	250	250
125-200	822	550	540	370	170	12.5	80	60	250	250
125-200A	822	550	540	370	170	12.5	80	60	250	250
125-200B	744	550	460	330	170	12.5	80	60	250	250
125-250	920	600	640	410	170	14.5	80	60	250	250
125-250A	850	550	560	370	170	14.5	80	60	250	250
125-250B	824	550	540	370	170	14.5	80	60	250	250
125-315	1040	680	720	460	170	14.5	80	60	250	250
125-315A	990	680	660	460	170	14.5	80	60	250	250
125-315B	990	600	660	410	170	14.5	80	60	250	250
150-125	674	510	420	295	170	12.5	80	60	250	250
150-125A	674	510	420	295	170	12.5	80	60	250	250
150-160	722	510	440	320	170	12.5	80	60	250	250
150-160A	718	510	440	295	170	12.5	80	60	250	250
150-160B	674	510	420	295	170	12.5	80	60	250	250
150-200	822	470	540	330	170	14.5	80	60	250	250
150-200A	822	470	540	330	170	14.5	80	60	250	250
150-200B	744	470	460	330	170	14.5	80	60	250	250
150-250	990	600	680	410	170	14.5	80	60	250	250
150-250A	920	590	640	370	170	14.5	80	60	250	250
150-250B	852	590	640	370	170	14.5	80	60	250	250
150-315	1100	690	760	470	170	16.5	80	60	250	250
150-315A	1060	690	720	470	170	16.5	80	60	250	250
150-315B	1010	690	680	470	170	16.5	80	60	250	250
150-350	1040	590	720	370	170	16.5	80	60	250	250
150-350A	1040	590	720	370	170	16.5	80	60	250	250
150-350B	1040	590	720	370	170	16.5	80	60	250	250
150-200(I)	742	590	440	370	170	12.5	80	60	250	250
150-200(I)A	742	590	440	370	170	12.5	80	60	250	250
150-250(I)	742	590	440	370	170	12.5	80	60	250	250
150-250(I)A	742	590	440	370	170	12.5	80	60	250	250
150-250(I)B	700	590	400	370	170	12.5	80	60	250	250
150-315(I)	845	690	520	470	170	14.5	80	60	250	250
150-315(I)A	845	690	520	470	170	14.5	80	60	250	250
150-315(I)B	754	690	400	470	170	14.5	80	60	250	250
150-400(I)	872	690	540	470	170	14.5	80	60	250	250
150-400(I)A	830	690	520	470	170	14.5	80	60	250	250

ISW、ISWR、ISWH、ISWY、ISWHY系列泵基础尺寸图表

型　号	E1	F1	L1	B	Φ1	Φ2	Φ3	h1	h2	H2
150-400(I)B	845	690	520	470	170	14.5	80	60	250	250
150-400(I)C	805	690	480	470	170	14.5	80	60	250	250
200-200	742	590	440	370	170	14.5	80	60	250	250
200-200A	742	590	440	370	170	14.5	80	60	250	250
200-250	774	590	460	370	170	14.5	80	60	250	250
200-250A	782	590	460	370	170	14.5	80	60	250	250
200-250B	740	590	460	370	170	14.5	80	60	250	250
200-315	845	690	520	470	170	14.5	80	60	250	250
200-315A	845	690	520	470	170	14.5	80	60	250	250
200-315B	754	690	400	470	170	14.5	80	60	250	250
200-400	872	690	540	470	170	14.5	80	60	250	250
200-400A	830	690	520	470	170	14.5	80	60	250	250
200-400B	845	690	520	470	170	14.5	80	60	250	250
200-400C	805	690	480	470	170	14.5	80	60	250	250
200-200(I)	820	690	500	470	170	14.5	80	60	250	250
200-200(I)A	782	690	440	470	170	14.5	80	60	250	250
200-250(I)	846	690	520	470	170	14.5	80	60	250	250
200-250(I)A	806	690	480	470	170	14.5	80	60	250	250
200-250(I)B	755	690	420	470	170	14.5	80	60	250	250
200-315(I)	955	740	620	520	170	14.5	80	60	250	250
200-315(I)A	886	740	560	520	170	14.5	80	60	250	250
200-315(I)B	845	740	520	520	170	14.5	80	60	250	250
200-400(I)	1100	740	760	520	170	16.5	80	60	250	250
200-400(I)A	1034	740	700	520	170	16.5	80	60	250	250
200-400(I)B	965	740	640	520	170	16.5	80	60	250	250
200-400(I)C	896	740	580	520	170	16.5	80	60	250	250
200-500(I)	1240	820	800	680	170	16.5	80	60	250	250
200-500(I)A	1164	820	760	680	170	16.5	80	60	250	250
200-500(I)B	1095	820	760	680	170	16.5	80	60	250	250
200-500(I)C	1095	820	760	680	170	16.5	80	60	250	250
250-250	906	690	580	470	170	16.5	80	60	250	250
250-250A	906	690	580	470	170	16.5	80	60	250	250
250-315	1100	800	700	560	170	16.5	80	60	250	250
250-315A	1060	800	640	560	170	16.5	80	60	250	250
250-315B	906	800	580	560	170	16.5	80	60	250	250
250-400	1100	800	760	590	170	16.5	80	60	250	250
250-400A	1060	850	680	590	170	16.5	80	60	250	250
250-400B	1060	850	680	590	170	16.5	80	60	250	250
250-480	1240	810	840	650	170	16.5	80	60	250	250
250-480A	1150	810	840	650	170	16.5	80	60	250	250

型　号	E1	F1	L1	B	Φ1	Φ2	Φ3	h1	h2	H2
250-480B	1085	810	780	650	170	16.5	80	60	250	250
300-235	1152	900	740	670	170	16.5	80	60	250	250
300-235A	1060	900	680	670	170	16.5	80	60	250	250
300-300	1120	900	700	680	170	16.5	80	60	250	250
300-300A	1080	900	680	680	170	16.5	80	60	250	250
300-300B	1000	900	640	680	170	16.5	80	60	250	250
300-380	1550	950	1150	770	170	16.5	80	60	250	250
300-380A	1550	950	1150	770	170	16.5	80	60	250	250
300-380B	1400	950	1000	770	170	16.5	80	60	250	250
300-315	1260	800	840	570	170	16.5	80	60	250	250
300-315A	1200	800	800	570	170	16.5	80	60	250	250
300-315B	1500	800	740	570	170	16.5	80	60	250	250
300-400	1190	760	780	620	170	16.5	80	60	250	250
300-400A	1150	760	780	620	170	16.5	80	60	250	250
300-460	1400	760	1000	620	170	16.5	80	60	250	250
300-460A	1400	760	1000	620	170	16.5	80	60	250	250
300-460B	1400	760	1000	620	170	16.5	80	60	250	250
300-350	1600	980	1200	840	170	16.5	80	60	250	250
300-350A	1600	980	1160	840	170	16.5	80	60	250	250
300-350B	1600	980	1160	840	170	16.5	80	60	250	250
300-350C	1500	980	1000	840	170	16.5	80	60	250	250
300-235(I)	1550	760	1150	620	170	16.5	80	60	250	250
300-235(I)A	1550	760	1150	620	170	16.5	80	60	250	250
350-250	1200	790	800	650	170	16.5	80	60	250	250
350-250A	1100	790	700	650	170	16.5	80	60	250	250
350-315	1250	790	840	650	170	16.5	80	60	250	250
350-315A	1200	790	800	650	170	16.5	80	60	250	250
350-315B	1200	790	800	650	170	16.5	80	60	250	250
350-400	1295	790	880	620	170	16.5	80	60	250	250
350-400A	1250	790	800	620	170	16.5	80	60	250	250
350-400B	1200	790	750	620	170	16.5	80	60	250	250
350-460	1500	980	1100	840	170	16.5	80	60	250	250
350-460A	1500	980	1100	840	170	16.5	80	60	250	250
350-480	1500	980	1100	840	170	16.5	80	60	250	250
350-480A	1500	980	1100	840	170	16.5	80	60	250	250
350-480B	1500	980	1050	840	170	16.5	80	60	250	250
400-250	1280	850	850	650	170	16.5	80	60	250	250
400-315	1520	940	1100	800	170	16.5	80	60	250	250
500-250	1500	980	1100	840	170	16.5	80	60	250	250
500-315	1500	980	1100	840	170	16.5	80	60	250	250

ISWD、ISWRD、ISWHD、ISWYD、ISWHYD型谱图

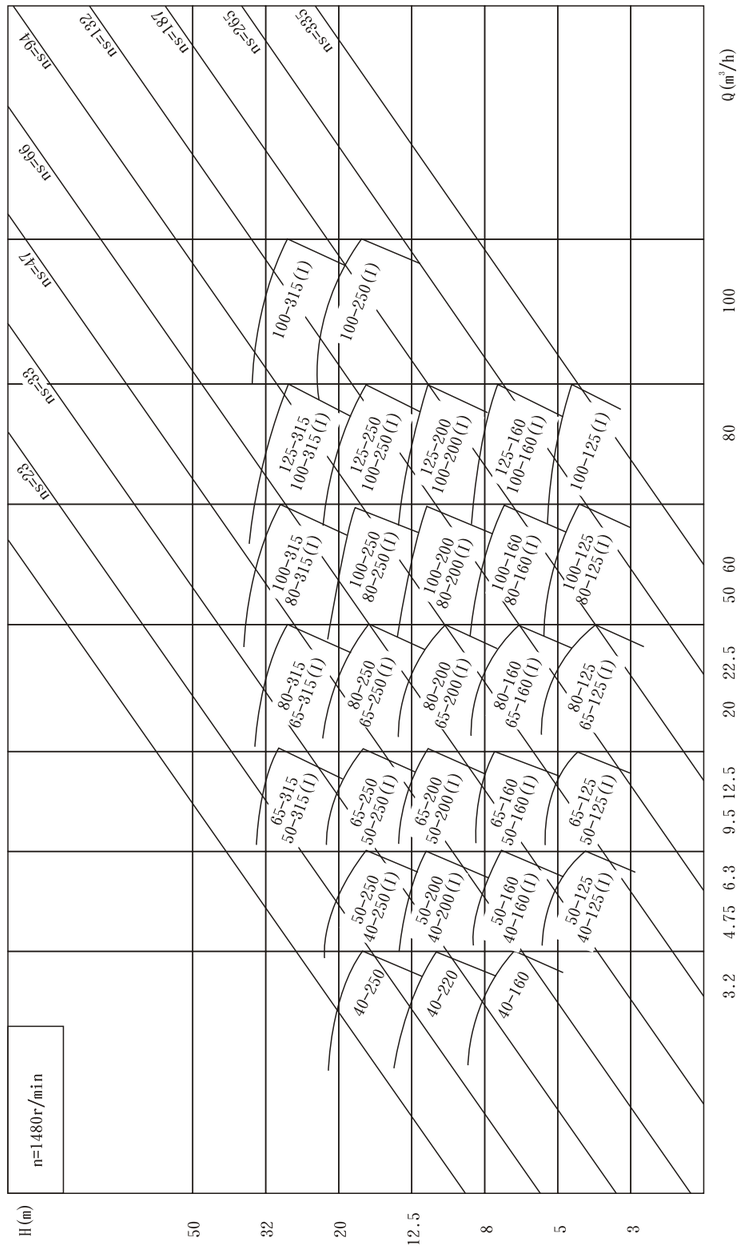

ISWD、ISWRD、ISWHD、ISWYD、ISWHYD型系列泵性能参数表

型号	流量Q (m³/h)	流量Q (L/s)	扬程 H (m)	效率 η (%)	电机功率 P (kW)	转速 n (r/min)	必需汽蚀余量 (NPSH)r (m)	重量 (kg)
40-160	2.2 3.2 4.2	0.61 0.89 1.17	8.3 8 7.5	39	0.37	1450	2.3	46
40-200	2.2 3.2 4.2	0.61 0.89 1.17	12.8 12.5 12	31	0.55	1450	2.3	56
40-250	2.2 3.2 4.2	0.61 0.89 1.17	20.5 20 18.5	27	1.1	1450	2.3	80
40-250A	2.0 3.0 3.9	0.56 0.83 1.08	18 17.5 16.3	27	0.75	1450	2.3	70
40-250B	1.9 2.8 3.5	0.53 0.78 0.97	15.4 15 14	26	0.55	1450	2.3	60
40-125(I)	4.4 6.3 8.2	1.2 1.75 2.3	5.3 5.0 4.5	56	0.25	1450	2.3	45
40-160(I)	4.4 6.3 8.2	1.2 1.75 2.3	8.3 8.0 7.5	50	0.55	1450	2.3	55
40-200(I)	4.4 6.3 8.2	1.2 1.75 2.3	12.8 12.5 12	44	0.75	1450	2.3	65
40-250(I)	4.4 6.3 8.2	1.2 1.75 2.3	20.3 20 19.4	39	1.5	1450	2.3	90
40-250(I)A	4.1 5.8 7.6	1.1 1.6 2.1	17.8 17.5 17	37	1.1	1450	2.3	80
40-250(I)B	3.8 5.4 7	1.1 1.5 1.9	15.4 15 14.5	36	0.75	1450	2.3	70
50-125	4.4 6.3 8.2	1.2 1.75 2.3	5.3 5 4.45	56	0.25	1450	2.3	45
50-160	4.4 6.3 8.2	1.2 1.75 2.3	8.3 8.0 7.5	51	0.55	1450	2.3	55
50-200	4.4 6.3 8.2	1.2 1.75 2.3	13 12.5 12	45	0.75	1450	2.3	65
50-250	4.4 6.3 8.2	1.2 1.75 2.3	20.3 20 19.4	39	1.5	1450	2.3	90
50-250A	4.1 5.8 7.6	1.14 1.45 1.9	17.9 17.5 17	37	1.1	1450	2.3	80
50-250B	3.8 5.4 7	1.06 1.5 1.94	15.4 15 14.5	36	0.75	1450	2.3	70
50-125(I)	8.75 12.5 16.3	2.4 3.5 4.5	5.38 5 4.5	66	0.37	1450	2.5	55
50-160(I)	8.75 12.5 16.3	2.4 3.5 4.5	8.6 8 6.88	63	0.55	1450	2.5	65
50-200(I)	8.75 12.5 16.3	2.4 3.5 4.5	13.2 12.5 11.4	58	1.1	1450	2.5	73
50-200(I)A	8.2 11.8 15.3	2.3 3.3 4.3	11.6 11 10	56	0.75	1450	2.5	65
50-250(I)	8.75 12.5 16.3	2.4 3.5 4.5	20.5 20 19.1	51	2.2	1450	2.5	105
50-250(I)A	8.2 11.7 15.3	2.3 3.3 4.3	17.9 17.5 16.8	50	1.5	1450	2.5	95
50-250(I)B	7.5 10.8 14	2.1 3 3.9	15.3 15 14.4	49	1.1	1450	2.5	85
50-315(I)	8.75 12.5 16.3	2.4 3.5 4.5	32 31.5 30.5	43	4	1450	2.5	130
50-315(I)A	8.3 11.9 15.5	2.3 3.3 4.3	28.8 28.5 28	42	4	1450	2.5	130
50-315(I)B	7.85 11.3 14.6	2.2 3.1 4.1	25.8 25.5 24.5	38	3	1450	2.5	115

型号	流量Q (m³/h)	流量Q (L/s)	扬程 H (m)	效率 η (%)	电机功率 P (kW)	转速 n (r/min)	必需汽蚀余量 (NPSH)r (m)	重量 (kg)
65-125	8.75 12.5 16.3	2.4 3.5 4.5	5.4 5 4.5	66	0.37	1450	2.5	55
65-160	8.75 12.5 16.3	2.4 3.5 4.5	8.6 8 6.88	61	0.55	1450	2.5	65
65-200	8.75 12.5 16.3	2.4 3.5 4.5	13.2 12.5 11.4	58	1.1	1450	2.5	73
65-200A	8.2 11.8 15.3	2.3 3.3 4.3	11.6 11 10	56	0.75	1450	2.5	65
65-250	8.75 12.5 16.3	2.4 3.5 4.5	20.5 20 19.1	50	2.2	1450	2.5	105
65-250A	8.2 11.7 15.3	2.3 3.3 4.3	17.9 17.5 16.8	49	1.5	1450	2.5	95
65-250B	7.5 10.8 14	2.1 3 3.9	15.3 15 14.4	48	1.1	1450	2.5	85
65-315	8.75 12.5 16.3	2.4 3.5 4.5	32 31.2 30.5	41	4	1450	2.5	130
65-315A	8.3 11.9 15.5	2.3 3.3 4.3	28.8 28 27.5	41	4	1450	2.5	130
65-315B	7.85 11.3 14.6	2.2 3.1 4	25.8 25.3 24.5	38	3	1450	2.5	115
65-125(I)	17.5 25 32.5	4.86 6.94 9.03	5.5 5 4.25	72	0.75	1450	3.0	70
65-100(I)	17.5 25 32.5	4.86 6.94 9.03	8.75 8 7	71	1.1	1450	3.0	78
65-200(I)	17.5 25 32.5	4.86 6.94 9.03	13.4 12.5 11.5	67	2.2	1450	3.0	98
65-200(I)A	16.4 23.5 30.5	4.56 6.53 8.47	11.8 11 10	65	1.5	1450	3.0	88
65-250(I)	17.5 25 32.5	4.86 6.94 9.03	20.8 20 18	60	3	1450	3.0	128
65-250(I)A	16.3 23.4 30.5	4.53 6.5 8.47	18.3 17.5 15.8	58	3	1450	3.0	125
65-250(I)B	15 21.7 28	4.17 6.03 7.78	15.5 15 13.5	56	2.2	1450	3.0	115
65-315(I)	15 25 30	4.17 6.94 8.33	32.5 32 31.5	50	5.5	1450	3.0	190
65-315(I)A	14 23 28	3.89 6.39 7.78	28 27.5 27.4	49	4	1450	3.0	170
65-315(I)B	12.1 20.2 24.3	3.36 5.61 6.75	21.5 21 20.6	48	4	1450	3.0	155
80-125	17.5 25 32.5	4.86 6.94 9.03	5.5 5 4.25	71	0.75	1450	3.0	70
80-160	17.5 25 32.5	4.86 6.94 9.03	8.75 8 7	69	1.1	1450	3.0	78
80-200	17.5 25 32.5	4.86 6.94 9.03	13.4 12.5 11.5	67	2.2	1450	3.0	98
80-200A	16.4 23.5 30.5	4.56 6.53 8.47	11.8 11 10	65	1.5	1450	3.0	88
80-250	17.5 25 32.5	4.86 6.94 9.03	20.8 20 18	60	3	1450	3.0	128
80-250A	16.4 23.4 30.5	4.53 6.5 8.47	18.3 17.5 15.8	59	3	1450	3.0	125
80-250B	15 21.7 28	4.17 6.03 7.78	15.5 15 13.5	58	2.2	1450	3.0	120

ISWD、ISWRD、ISWHD、ISWYD、ISWHYD型系列泵性能参数表

型 号	流量Q		扬程	效率	电机功率	转速	必需汽蚀余量	重量
	(m^3/h)	(L/s)	H (m)	η (%)	P (kW)	n (r/min)	(NPSH)r (m)	(kg)
80-315	17.5 25 32.5	4.86 6.94 9.03	32.5 32 30.5	53	5.5	1450	3	190
80-315A	16.3 23.3 30.3	4.53 6.47 8.42	28 27.5 26.8	52	4	1450	3	190
80-315B	15.5 22.3 29	4.31 6.19 8.06	25.5 25 24.5	51	5	1450	3	170
80-125(I)	35 50 65	9.72 13.9 18.1	5.88 5 3.5	74	1.5	1450	4.5	93
80-160(I)	35 50 65	9.72 13.9 18.1	9.13 8 6	74	2.2	1450	4.5	105
80-160(I)A	32.7 46.8 60.5	9.08 13 16.8	8 7 5.3	72	1.5	1450	4.5	98
80-200(I)	35 50 65	9.72 13.9 18.1	13.5 12.5 10.5	72	3	1450	4	130
80-200(I)A	32.7 46.8 60.5	9.08 13 16.8	11.9 11 9.25	71	3	1450	4	125
80-250(I)	35 50 65	9.72 13.9 18.1	21.8 20 17	69	5.5	1450	4	185
80-250(I)A	32.7 46.8 60.5	9.08 13 16.8	19 17.5 14.9	67	4	1450	4	165
80-250(I)B	30.5 43.5 56.5	8.47 12.1 15.7	16.3 15 12.8	65	3	1450	4	150
80-315(I)	35 50 65	9.72 13.9 18.1	33 31.3 28.5	66	11	1450	4	280
80-315(I)A	33.3 47.5 61.5	9.25 13.2 17.1	29.8 28.3 25.8	64	7.5	1450	4	230
80-315(I)B	31.5 45 58.5	8.75 12.5 16.3	26.5 25.3 23	64	7.5	1450	4	225
100-125	35 50 65	9.72 13.9 18.1	5.88 5 3.5	75	1.5	1450	4.5	80
100-160	35 50 65	9.72 13.9 18.1	9.13 8 6	75	2.2	1450	4.5	85
100-160A	32.7 46.8 60.5	9.08 13 16.8	8 7 5.3	73	1.5	1450	4.5	80
100-200	35 50 65	9.72 13.9 18.1	13.5 12.5 10.5	74	3	1450	4	115
100-200A	32.7 46.8 60.5	9.08 13 16.8	11.9 11 9.25	72	3	1450	4	110
100-250	35 50 65	9.72 13.9 18.1	21.8 20 17	70	5.5	1450	4	175
100-250A	32.7 46.8 60.5	9.08 13 16.8	19 17.5 14.9	68	4	1450	4	150
100-250B	30.5 43.5 56.5	8.47 12.1 15.7	16.3 15 12.8	65	3	1450	4	135
100-315	35 50 65	9.72 13.9 18.1	33 31.3 28.5	66	11	1450	4	260
100-315A	33.3 47.5 61.5	9.25 13.2 17.1	29.8 28.3 25.8	64	7.5	1450	4	220
100-315B	31.5 45 58.5	8.75 12.5 16.3	26.5 25.3 23	63	7.5	1450	4	215
100-125(I)	48 80 96	13.3 22.2 26.7	5.5 5 4.3	76	2.2	1450	3	100
100-160(I)	48 80 96	13.3 22.2 26.7	9 8 7	74	4	1450	3	105
100-200(I)	48 80 96	13.3 22.2 26.7	13.8 12.5 11.5	73	5.5	1450	3	150

型 号	流量Q		扬程	效率	电机功率	转速	必需汽蚀余量	重量
	(m^3/h)	(L/s)	H (m)	η (%)	P (kW)	n (r/min)	(NPSH)r (m)	(kg)
100-200(I)A	45 75 90	12.5 20.8 25	12 11 10	72	4	1450	3	130
100-250(I)	48 80 96	13.3 22.2 26.7	22 20 18.3	72	7.5	1450	2.8	190
100-250(I)A	45 75 90	12.5 20.8 25	19 17.5 16	71	7.5	1450	2.8	185
100-250(I)B	41.5 69 83	11.5 19.2 23	16.3 15 13.8	70	5.5	1450	2.8	175
100-315(I)	48 80 96	13.3 22.2 26.7	33.3 32 29.8	67	15	1450	2.5	295
100-315(I)A	45 75 90	12.5 20.8 25	29.3 27.5 26	66	11	1450	2.5	270
100-315(I)B	43 72 86	11.9 20 23.9	26.5 25 23.8	65	11	1450	2.5	265
100-400(I)	60 100 120	16.67 22.78 33.33	52 50 48.5	65	30	1450	3	375
100-400(I)A	56.4 94 113	25.67 26.11 31.39	46 44 43	65	22	1450	3	295
100-400(I)B	52.3 87 105	14.53 24.17 29.17	39 38 37	64	18.5	1450	3	257
125-160	48 80 96	13.3 22.2 26.7	9 8 7	76	3	1450	3	140
125-200	48 80 96	13.3 22.2 26.7	13.8 12.5 11.5	75	5.5	1450	3	190
125-200A	45 75 90	12.5 20.8 25	12.1 11 10.1	74	4	1450	3	170
125-250	48 80 96	13.3 22.2 26.7	21.8 20 18.3	74	7.5	1450	2.8	200
125-250A	45 75 90	12.5 20.8 25	19 17.5 16	73	7.5	1450	2.8	215
125-250B	41.5 69 83	11.5 19.2 16.1	16.3 15 13.8	72	5.5	1450	2.8	220
125-315	48 80 96	13.3 22.2 26.7	33.3 32 29.8	69	15	1450	2.5	325
125-315A	45 75 90	12.5 20.8 28	29.3 27.5 26	68	11	1450	2.5	305
125-315B	43 71.5 86	11.9 19.9 23.9	26.5 25 23.8	67	11	1450	2.5	300
125-250	60 100 120	16.7 27.8 33.3	21.8 20 18	74	11	1450	4	310
125-250A	56 93.5 112	15.6 26 31.1	19 17.5 15.8	73	7.5	1450	4	275
125-250B	52 86.5 104	14.4 24 28.9	16.3 15 13.5	72	7.5	1450	4	270
125-315	60 100 120	16.7 27.8 33.2	33.3 32 30	74	15	1450	4	340
125-315A	56 93.5 112	15.6 26 31.1	29 27.5 26.3	73	15	1450	4	335
125-315B	52 86.5 104	14.4 24 28.9	25 23.8 22.8	71	11	1450	4	315
125-400	60 100 120	16.7 27.8 33.3	52 50 48.5	53 65 67	30	1450	3	390
125-400A	56 94 112	15.6 26.1 31.1	45.8 44 42	64	22	1450	3	370
125-400B	52 87 10	14.4 24.2 18.9	39 37.5 36	62	18.5	1450	3	350

ISWD、ISWRD、ISWHD、ISWYD、ISWHYD系列泵安装尺寸图表

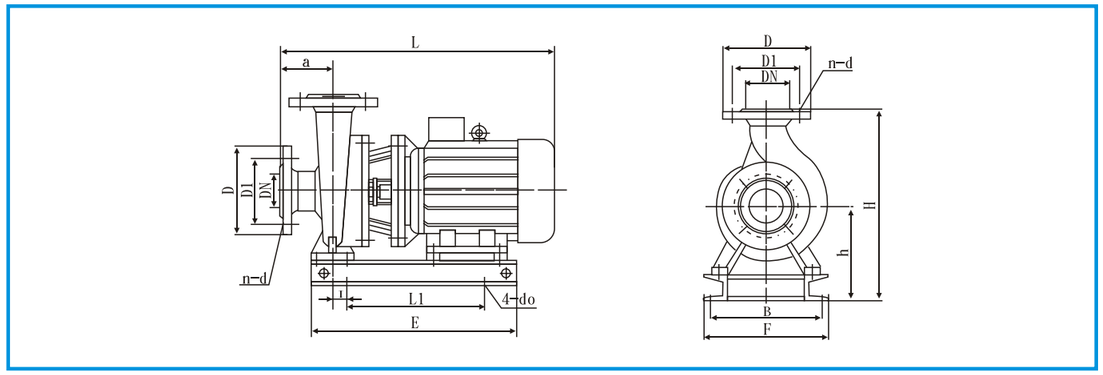

型 号	外形尺寸				安装尺寸						进出口法兰尺寸			
	L	H	E	F	a	h	L1	B	I	4-do	DN	D	D1	n-d
40-160	425	374	320	250	85	224	240	215	7	Φ14	Φ40	Φ150	Φ110	4-Φ14
40-200	450	414	350	250	85	252	240	215	9					
40-250	480	496	360	330	90	376	240	295	12					
40-250A	460	496	350	330	90	376	240	295	12					
40-250B	445	472	340	330	90	352	240	295	5					
40-125(I)	372	340	240	205	80	204	180	170	16					
40-160(I)	385	367	310	250	80	224	200	215	15					
40-200(I)	455	436	340	260	85	276	220	240	26					
40-250(I)	515	490	410	330	100	296	260	295	15					
40-250(I)A	496	490	400	330	100	296	260	295	18					
40-250(I)B	485	490	385	330	100	296	260	295	18					
50-125	372	350	240	205	80	204	180	170	16					
50-160	385	377	310	250	80	224	200	215	15	Φ18	Φ50	Φ165	Φ125	4-Φ18
50-200	455	446	340	260	80	276	220	220	26					
50-250	515	501	410	330	100	296	260	295	15					
50-250A	495	501	400	330	100	296	260	295	18					
50-250B	485	501	385	330	100	296	260	295	18					
50-125(I)	450	362	345	220	90	204	200	185	18					
50-160(I)	452	437	350	275	100	252	200	240	22					
50-200(I)	488	446	360	275	100	276	240	240	0					
50-200(I)A	457	446	345	275	100	276	240	240	0					
50-250(I)	582	526	410	300	100	296	260	295	14					
50-250(I)A	554	526	380	330	100	296	260	295	14					
50-250(I)B	532	526	360	330	100	296	240	295	14					
50-315(I)	620	572	420	410	105	325	280	370	12					
50-315(I)A	605	572	400	410	105	325	260	370	12					
50-315(I)B	605	572	400	410	105	325	260	370	12					
65-125	450	372	345	220	85	204	200	185	18					
65-160	452	477	350	275	100	252	200	240	22	Φ18	Φ65	Φ185	Φ145	4-Φ18
65-200	488	456	360	275	100	276	240	240	0					
65-200A	457	456	345	275	100	276	240	240	0					
65-250	582	536	410	330	100	296	260	295	14					
65-250A	554	536	380	330	100	296	260	295	14					
65-250B	532	536	360	330	100	296	240	295	14					
65-315	620	582	420	410	105	325	280	370	12					
65-315A	605	582	400	410	105	325	260	370	12					
65-315B	605	582	400	410	105	325	260	370	12					

ISWD、ISWRD、ISWHD、ISWYD、ISWHYD系列泵安装尺寸图表

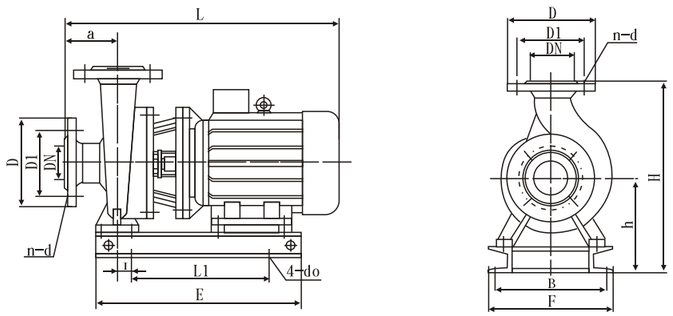

型 号	外形尺寸				安装尺寸						进出口法兰尺寸			
	L	H	E	F	a	h	L1	B	I	4-do	DN	D	D1	n-d
65-125(I)	472	446	330	250	105	248	240	215	27	Φ18	Φ65	Φ180	Φ145	4-Φ18
65-160(I)	498	486	345	290	100	276	240	250	10					
65-200(I)	542	486	370	275	100	276	240	235	24					
65-200(I)A	525	486	340	275	100	276	240	235	24					
65-250(I)	630	546	420	335	125	296	280	295	21					
65-250(I)A	615	546	400	335	125	296	260	295	19					
65-250(I)B	572	546	375	335	125	296	260	295	19					
65-315(I)	682	686	500	410	130	371	340	370	5					
65-315(I)A	682	686	500	410	130	371	340	370	5					
65-315(I)B	620	686	425	410	130	371	280	370	5					
80-125	472	446	330	250	95	248	240	215	27	Φ18	Φ80	Φ200	Φ160	8-Φ18
80-160	498	486	345	290	100	276	240	250	10					
80-200	542	486	370	275	100	276	240	235	24					
80-200A	525	486	340	275	100	276	240	235	24					
80-250	630	546	420	335	125	296	280	295	21					
80-250A	615	546	400	335	125	296	260	295	19					
80-250B	572	546	375	335	125	296	260	295	19					
80-315	682	686	500	410	135	371	340	370	5					
80-315A	682	686	500	410	135	371	340	370	5					
80-315B	620	686	425	410	135	371	280	370	5					
80-125(I)	540	491	400	290	105	276	260	250	15					
80-160(I)	552	524	410	290	110	276	260	250	17					
80-160(I)A	526	524	380	290	110	276	260	250	17					
80-200(I)	562	526	425	325	100	296	280	285	23					
80-200(I)A	562	526	425	325	100	296	280	285	23					
80-250(I)	640	616	440	360	125	346	280	320	12					
80-250(I)A	626	616	415	360	125	346	260	320	12					
80-250(I)B	626	616	415	360	125	346	260	320	12					
80-315(I)	780	686	540	410	130	371	400	370	30					
80-315(I)A	746	686	515	410	130	371	360	370	5					
80-315(I)B	746	686	515	410	130	371	360	370	11					
100-125	540	491	400	290	105	276	260	250	15	Φ18	Φ100	Φ220	Φ180	8-Φ18
100-160	552	524	410	290	110	276	260	250	17					
100-160A	526	524	380	290	110	276	260	250	17					
100-200	562	526	425	325	100	296	280	295	23					
100-200A	562	526	425	325	100	296	280	285	23					
100-250	640	616	440	360	125	346	280	320	12					

ISWD、ISWRD、ISWHD、ISWYD、ISWHYD系列泵安装尺寸图表

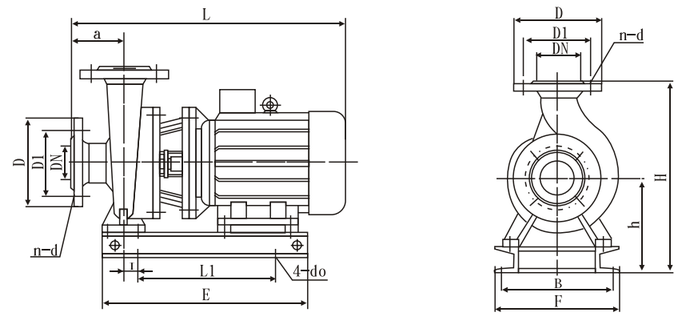

型 号	外形尺寸				安装尺寸						进出口法兰尺寸			
	L	H	E	F	a	h	L1	B	I	4-do	DN	D	D1	n-d
100-250A	626	616	415	360	125	346	260	320	12	Φ18	Φ100	Φ220	Φ180	8-Φ18
100-250B	626	616	415	360	125	346	260	320	12					
100-315	780	686	540	410	130	371	400	370	30					
100-315A	746	686	515	410	130	371	360	370	5					
100-315B	746	686	515	410	130	371	360	370	11					
100-125(I)	587	554	400	330	105	296	260	295	7					
100-160(I)	608	554	420	330	105	296	280	295	21					
100-200(I)	656	616	485	370	125	346	320	330	6					
100-200(I)A	656	616	485	370	125	346	320	330	6					
100-250(I)	802	636	540	370	125	346	400	330	5					
100-250(I)A	756	636	515	370	125	346	360	330	10					
100-250(I)B	756	636	515	330	125	346	360	330	7					
100-315(I)	835	705	580	410	130	375	420	370	25					
100-315(I)A	785	705	530	410	130	375	380	370	30					
100-315(I)B	785	705	530	410	130	375	380	370	30					
100-400(I)	980	776	730	510	125	420	600	470	30					
100-400(I)A	880	756	680	510	125	420	600	470	30					
100-400(I)B	860	756	680	510	125	400	450	470	30					
125-160	608	554	420	330	125	296	280	295	21	Φ19	Φ125	Φ250	Φ210	8-Φ18
125-200	656	616	485	370	125	346	320	330	6					
125-200A	656	616	485	370	125	346	320	330	6					
125-250	802	636	540	370	150	346	400	330	5					
125-250A	756	636	515	370	150	346	360	330	10					
125-250B	756	636	515	330	154	346	360	330	7					
125-315	835	705	640	410	145	375	500	370	25					
125-315A	785	705	610	410	145	375	500	370	30					
125-315B	785	705	610	410	145	375	500	370	30					
125-250	828	736	570	410	145	396	420	370	20					
125-250A	778	736	540	410	145	396	420	370	5					
125-250B	778	736	540	410	145	396	420	370	21					
125-315	842	824	600	510	135	375	440	470	15					
125-315A	785	806	560	510	135	375	420	470	15					
125-315B	785	806	560	510	135	375	420	470	10					
125-400	980	776	730	510	125	420	600	470	30					
125-400A	880	776	680	510	125	420	600	470	30					
125-400B	860	756	680	510	125	400	600	470	30					

基础图

（一）、柔性联接基础图

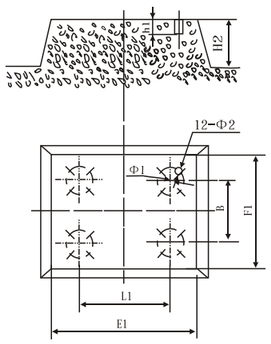

（二）、硬性联接基础图

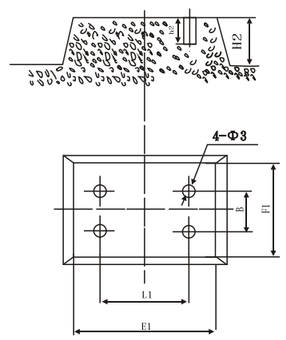

ISWD、ISWRD、ISWHD、ISWYD、ISWHYD系列泵基础尺寸

型　号	E1	F1	L1	B	Φ1	Φ2	Φ3	h1	h2	H2
40-160	422	350	240	215	–	–	60	–	200	200
40-200	450	350	240	215	–	–	60	–	200	200
40-250	460	430	240	295	–	–	60	–	200	200
40-250A	450	430	240	295	–	–	60	–	200	200
40-250B	438	430	240	295	–	–	60	–	200	200
40-125(I)	342	305	180	170	–	–	60	–	200	200
40-160(I)	412	350	200	215	–	–	60	–	200	200
40-200(I)	442	360	220	220	–	–	60	–	200	200
40-250(I)	510	430	260	295	–	–	60	–	200	200
40-250(I)A	498	430	260	295	–	–	60	–	200	200
40-250(I)B	485	430	260	295	–	–	60	–	200	200
50-125	342	305	180	170	–	–	60	–	200	200
50-160	412	350	200	215	–	–	60	–	200	200
50-200	442	360	220	220	–	–	60	–	200	200
50-250	510	430	260	295	–	–	60	–	200	200
50-250A	498	430	260	295	–	–	60	–	200	200
50-250B	485	430	260	295	–	–	60	–	200	200
50-125(I)	446	320	200	185	–	–	60	–	200	200

型　号	E1	F1	L1	B	Φ1	Φ2	Φ3	h1	h2	H2
50-160(I)	452	375	200	240	–	–	60	–	200	200
50-200(I)	462	375	240	240	–	–	60	–	200	200
50-200(I)A	444	375	240	240	–	–	60	–	200	200
50-250(I)	508	400	260	295	–	–	60	–	200	200
50-250(I)A	480	430	260	295	–	–	60	–	200	200
50-250(I)B	461	430	240	295	–	–	60	–	200	200
50-315(I)	520	510	280	370	–	–	60	–	200	200
50-315(I)A	502	510	260	370	–	–	60	–	200	200
50-315(I)B	502	510	260	370	–	–	60	–	200	200
65-125	446	320	200	185	–	–	60	–	200	200
65-160	452	375	200	240	–	–	60	–	200	200
65-200	462	375	240	240	–	–	60	–	200	200
65-200A	444	375	240	240	–	–	60	–	200	200
65-250	508	430	260	295	–	–	60	–	200	200
65-250A	482	430	260	295	–	–	60	–	200	200
65-250B	461	430	240	295	–	–	60	–	200	200
65-315	520	510	280	370	–	–	60	–	200	200
65-315A	502	510	260	370	–	–	60	–	200	200

ISWD、ISWRD、ISWHD、ISWYD、ISWHYD系列泵基础尺寸

型　号	E1	F1	L1	B	Φ1	Φ2	Φ3	h1	h2	H2
65-315B	502	510	260	370	–	–	60	–	200	200
65-125(I)	432	350	240	215	–	–	60	–	200	200
65-160(I)	444	390	240	250	–	–	60	–	200	200
65-160(I)	468	375	240	235	–	–	60	–	200	200
65-200(I)A	440	375	240	235	–	–	60	–	200	200
65-250(I)	520	435	280	295	–	–	60	–	200	200
65-250(I)A	502	435	260	295	–	–	60	–	200	200
65-250(I)B	475	435	260	295	–	–	60	–	200	200
65-315(I)	600	590	340	370	170	12.5	80	60	250	250
65-315(I)A	600	590	340	370	170	12.5	80	60	250	250
65-315(I)B	524	590	280	370	170	12.5	80	60	250	250
80-125	432	350	240	215	–	–	60	–	200	200
80-160	444	390	240	250	–	–	60	–	200	200
80-200	468	375	240	235	–	–	60	–	200	200
80-200A	440	375	240	235	–	–	60	–	200	200
80-250	520	435	280	295	–	–	60	–	200	200
80-250A	502	435	260	295	–	–	60	–	200	200
80-315	600	590	340	370	170	12.5	80	60	250	250
80-315A	600	590	340	370	170	12.5	80	60	250	250
80-315B	524	590	280	370	170	12.5	80	60	250	250
80-125(I)	500	390	260	250	–	–	60	–	200	200
80-160(I)	512	390	260	250	–	–	60	–	200	200
80-160(I)A	482	390	260	250	–	–	60	–	200	200
80-200(I)	526	425	280	285	–	–	60	–	200	200
80-200(I)A	526	425	280	285	–	–	60	–	200	200
80-250(I)	541	460	280	320	–	–	60	–	200	200
80-250(I)A	514	460	260	320	–	–	60	–	200	200
80-250(I)B	514	460	260	320	–	–	60	–	200	200
80-315(I)	640	590	400	370	170	12.5	80	60	250	250
80-315(I)A	614	590	360	370	170	12.5	80	60	250	250
80-315(I)B	614	590	360	370	170	12.5	80	60	250	250
100-125	500	390	260	250	–	–	60	–	200	200
100-160	512	390	260	250	–	–	60	–	200	200

型　号	E1	F1	L1	B	Φ1	Φ2	Φ3	h1	h2	H2
100-160A	482	390	260	250	–	–	60	–	200	200
100-200	526	425	280	285	–	–	60	–	200	200
100-200A	526	425	280	285	–	–	60	–	200	200
100-250	541	460	280	320	–	–	60	–	200	200
100-250A	514	460	260	320	–	–	60	–	200	200
100-250B	514	460	260	320	–	–	60	–	200	200
100-315	640	590	400	370	170	12.5	80	60	250	250
100-315A	614	590	360	370	170	12.5	80	60	250	250
100-315B	614	590	360	370	170	12.5	80	60	250	250
100-125(I)	503	430	260	395	–	–	60	–	200	200
100-160(I)	522	430	280	395	–	–	60	–	200	200
100-200(I)	585	470	320	330	–	–	60	–	200	200
100-200(I)A	585	470	320	330	–	–	60	–	200	200
100-250(I)	640	550	400	330	–	–	60	–	200	200
100-250(I)A	614	550	360	330	–	–	60	–	200	200
100-250(I)B	614	430	360	330	–	–	60	–	200	200
100-315(I)	680	590	420	330	170	12.5	60	60	200	200
100-315(I)A	627	590	380	370	170	12.5	80	60	250	250
100-315(I)B	627	590	380	370	170	12.5	80	60	250	250
125-160	522	430	280	370	–	–	80	–	250	250
125-200	585	470	320	295	–	–	60	–	200	200
125-200A	585	470	320	330	–	–	60	–	200	200
125-250	640	550	400	330	170	12.5	80	60	250	250
125-250A	614	550	360	330	170	12.5	80	60	250	250
125-250B	614	430	360	330	–	–	60	–	200	200
125-315	680	590	420	370	170	14.5	80	60	250	250
125-315A	627	590	380	370	170	14.5	80	60	250	250
125-315B	627	590	380	370	170	14.5	80	60	250	250
150-250	670	590	420	370	170	14.5	80	60	250	250
150-250A	641	590	420	370	170	14.5	80	60	250	250
150-250B	641	590	420	370	170	14.5	80	60	250	250
150-315	702	690	440	470	170	14.5	80	60	250	250
150-315A	658	690	420	470	170	14.5	80	60	250	250
150-315B	658	690	420	470	170	14.5	80	60	250	250

安装说明

1、安装时管路重量不应加在水泵上，应有各自的支承体，以免使泵变形影响运行性能和寿命。

2、泵与电机是整体结构，安装时无需找正，十分方便。

3、安装时必须拧紧地脚螺栓，以免起动时振动对泵性能的影响。

4、安装水泵前应仔细检查泵流道内有无影响水泵运行的硬质物(如石块、铁粒等)，以免水泵运行时损坏叶轮和泵体。

5、为了维修方便和使用安全，在泵的进出口管路上各安装一只调节阀及在泵出口附近安装一只压力表，以保证在额定扬程和流量范围内运行，确保泵正常运行，增长水泵的使用寿命。

6、泵用于有吸程场合，应装有底阀，并且进口管路不应有过多弯道，同时不得有漏水、漏气现象。

7、排出管路如逆止阀应装在闸阀的外面。

8、安装后拨动泵轴，叶轮应无磨擦声或卡死现象，否则应将泵拆开检查原因。

9、泵的安装方式分为硬性联接和柔性联接安装。

安装方式

(一)、硬性联接安装

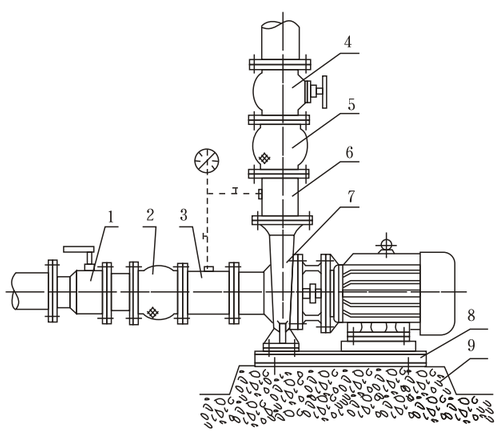

1	进口球阀	2	进口挠性接头	3	进口直管取压段
4	出口闸阀	5	出口挠性接头	6	出口直管取压段
7	泵	8	泵底座	9	基础台

(二)、柔性联接安装

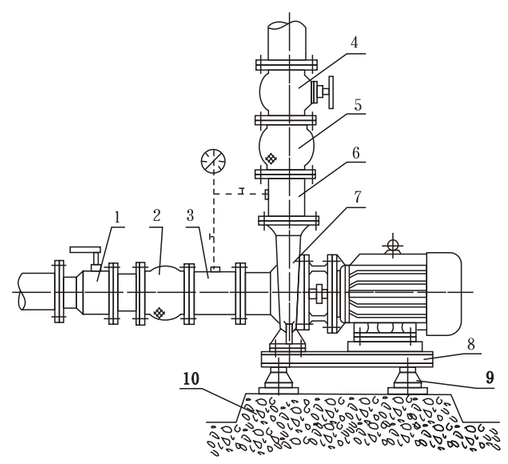

1	进口球阀	2	进口挠性接头	3	进口直管取压段		
4	出口闸阀	5	出口挠性接头	6	出口直管取压段		
7	泵	8	泵 底 座	9	隔 振 器	10	基 础 台

起动与停车

(一)起动前准备

1、用手拨转电机风叶，叶轮应无卡磨现象，转动灵活。

2、打开进口阀门，打开排气阀使液体充满整个泵腔，然后关闭排气阀。

3、用手盘动泵以使润滑液进人机械密封端面。

4、点动电机，确定转向是否正确。

(二)起动与运行

1、全开进口阀门，关闭吐出管路阀门。

2、接通电源，当泵达到正常转速后，再逐渐打开吐出管路上阀门，并调节到所需工况。

3、注意观察仪表读数，检查轴封泄漏情况，正常时机械密封泄漏<3滴／分，检查电机、轴承处温升≤70℃，如果发现异常情况，应及时处理。

(三)停车

1、逐渐关闭吐出管路阀门，切断电源。

2、关闭进口阀门。

3、如环境温度低于0℃，应将泵内液体放尽，以免冻裂。

4、如长期停用，应将泵拆卸清洗，包装保管。

泵的维护与保养

(一)运行中的维护和保养

1、进水管路必须高度密封。

2、禁止泵在汽蚀状态下长期运行。

3、禁止泵在大流量运行时，电机超电流长期运行。

4、定时检查泵运行中电机电流值，不得超过电机额定电流。

5、泵在运行过程中应有专人看管，以免发生意外。

6、泵每运行500小时应对轴承进行加油。电机功率大于11KW配有加油装置，可用高压油枪直接注入，以保证轴承润滑优良。

7、泵进行长期运行后，由于机械磨损，使机组噪声及振动增大时，应停车检查，必要时可更换易损零件及轴承，机组大修期一般为一年。

(二)机械密封维护与保养

1、机械密封润滑应清洁无固体颗粒。

2、严禁机械密封在干磨情况下工作。

3、起动前应盘动泵(电机)几圈，以免突然起动造成密封环断裂损坏。

附件及安装尺寸

JG型隔振器安装尺寸

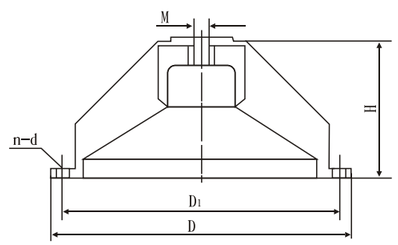

型 号	M	D	D1	H	D	n
JG2-1	M12	150	130	65	8.5	3
JG2-2	M12	150	130	65	8.5	3
JG3-1	M16	200	170	87	12.5	3
JG3-2	M16	200	170	87	12.5	3
JG4-1	M20	290	260	133	12.5	3

SD型隔振垫0.5基本块尺寸

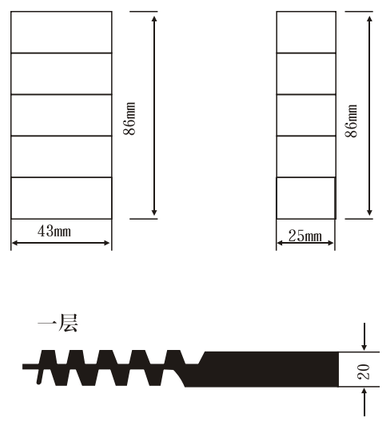

ISW、ISWR、ISWH、ISWY、ISWHY、ISWD、ISWRD、ISWHD、ISWYD、ISWHYD型泵基础图

（一）、柔性联接基础图

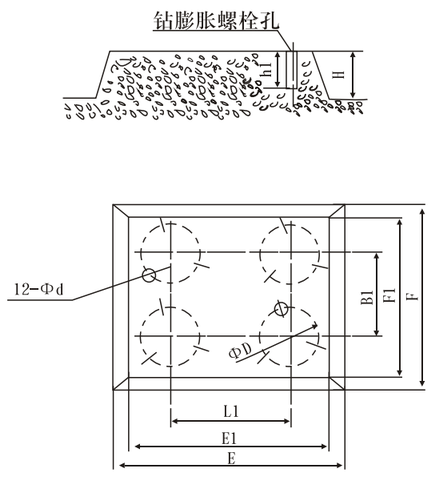

（二）、硬性联接基础图

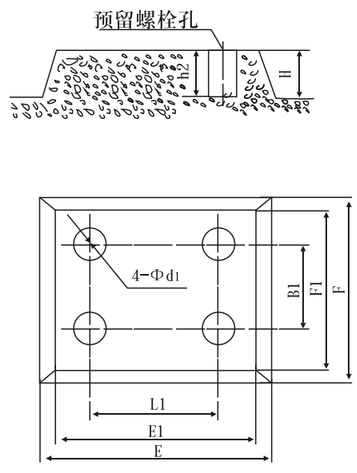

易损件(机械密封和轴承)

电机功率	机械密封规格	轴承规格
0.18kW、0.12kW	WM104-12	201
0.25kW、0.37kW	WM104-14	202
0.55kW、0.75kW 1.1kW(2极)	WM148-18	46204、180204Z1
1.1kW(4极)、1.5kW	WM148-20	46205、180205Z1
2.2kW(2极)	KM148-20	46205、180205Z1
202kW(4极)、3kW	KM109-25	46206、180206Z1
4kW	KM109-25	46306、180306Z1
5.5kW、7.5kW	KM109-25	46308、180308Z1
11kW、15kW、18.5kW(2极) 11kW、15kW(4极)	KM109-35 KM109-40	46309、309Z1
22kW(2极)	KM109-35	46311、311Z1
18.5kW(4极) 22kW(4极)	KM109-45	46311、311Z1

电机功率	机械密封规格	轴承规格
30kW(2极)、37kW(2极)	KM109-45	46312、312Z1
30kW(4极)	KM109-45	46312、312Z1
37kW(4极)、45kW	KM109-45	46313、313Z1
55kW、75kW(2极) 90kW(2极) 37kW(6极)	KM109-55	46314、314Z1
75kW(4极)	KM109-55	46317、317Z1
45kW(6极)、55kW(6极)	KM109-55	46317、317Z1
110kW(2极)	KM109-55	46316、316Z1
75kW(6极)、90kW(4极) 110kW(4极)	KM109-60	46319、46319Z1
90kW(6极)、110kW(6极) 132kW(6极)、160kW(4极) 132kW(4极)	KM109-65	
注：电机功率后未注极数为2、4极		

故障原因及排除方法

故障现象	可能产生的原因	排除方法
1、水泵不出水	a、进出口阀门未打开，进出管路阻塞，流道叶轮堵塞。 b、电机运行方向不对，电机缺相转速很慢。 c、吸入管漏气。 d、泵没灌满液体，泵腔内有空气。 e、进口供水不足，吸程过高，底阀漏水。 f、管路阻力过大，泵选型不当	a、检查，去除阻塞物。 b、调整电机方向，紧固电机接线。 c、拧紧各密封面，排除空气。 d、打开泵上盖或打开排气阀，排尽空气。 e、停机检查，调整(并网自来水管或带吸程使用易出现此现象)。 f、减少管路弯道，重新选泵。
2、水泵流量不足	a、先按1.原因检查 b、管道、泵叶轮流道部分堵塞，水垢沉积，阀门开度不足。 c、电压偏低 d、叶轮磨损	a、先按1.排除。 B、去除阻塞物，重新调整阀门开度。 c、稳压。 d、更换叶轮。
3、功率过大	a、超过额定流量使用 b、吸程过高 c、泵轴承磨损	a、调节流量，关小出口阀门。 b、降低吸程 c、更换轴承
4、杂音振动	a、管路支撑不稳 b、液体混有气体 c、产生汽蚀 d、轴承损坏 e、电机超载发热运行	a、稳固管路 b、提高吸入压力、排气 c、降低真空度 d、更换轴承 e、调整按5.
5、电机发热	a、流量过大，超载运行 b、碰擦 c、电机轴承损坏 d、电压不足	a、关小出口阀 b、检查排除 c、更换轴承 d、稳压
6、水泵漏水	a、机械密封磨损 b、泵体有砂孔或破裂 c、密封面不平整 d、安装螺栓松懈	a、更换 b、焊补或更换 c、修整 d、紧固

管路损耗参考表

直管磨擦损失简表(供估计用)
管100m直管损失米数以
新铸铁管为标准，旧管加倍

管径(mm)	流量 (L/S)																							
	1	2	4	6	8	10																		
25	3.27	13.0																						
38	3.5	14	55				15	20																
50	0.8	3.1	13	29					25	30														
65		0.8	3.2	7.1	13	20					40	50												
75		0.4	1.6	3.3	5.9	9.6	21.6						60	70										
100			0.4	0.8	1.3	2.1	6.8	8.6	13	19.4					80	90								
125				0.23	0.4	0.63	1.3	2.7	4.1	5.9	10.7						100	110						
150					0.16	0.26	0.58	1.1	1.6	2.3	4.2	6.4	9.4						120	130				
175						0.11	0.27	0.5	0.74	1.05	1.9	2.9	4.3	5.8	7.7	9.6					140	160		
200							0.13	0.26	0.37	0.53	0.93	1.5	2.1	2.9	3.7	4.7	6.1	7.2	8.5				180	200
250								0.07	0.12	0.18	0.30	0.48	0.68	0.93	1.2	1.5	1.9	2.3	2.8	3.3	3.7	4.9	5.2	
300										0.07	0.12	0.19	0.27	0.37	0.49	0.6	0.76	0.9	1.1	1.3	1.5	2.0	2.4	3.0

阀门及弯管折合直管长度(每个)

种　类	折合直管直径倍数	备　注
全开闸阀	12	未畅开加倍
标准弯管	25	
逆 止 阀	100	
底　阀	100	部分堵塞加倍

注：例如100mm直径管，底阀折100倍直径等于100×100=10000mm=10m直径管，假定流量为8L/S查上表，直管每100m损件1.3m，则10m损失0.13m，即一个100m底阀，流量为8L/S时，则损失扬程0.13m。

一定管路直径之最大流量限制

管路直径(mm)	最大流量(L/S)	最大流量(m/s)	管路直径(mm)	最大流量(L/S)	最大流量(m/s)
25	1	2.04	125	30.0	2.44
38	2.5	1.69	150	43.0	2.45
50	4.17	2.12	175	60.0	2.49
65	6.67	2.01	200	83.3	2.69
75	10.0	2.26	250	133.3	2.72
100	18.4	2.33	300	192.0	2.71

超过此限使管路损失显著增加。

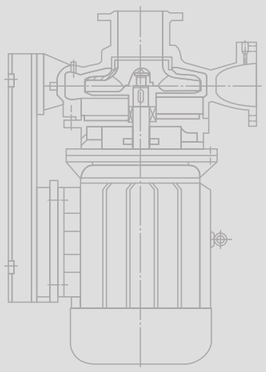

ISW/ISWR/ISWH/ISWY/ISWHY ISWD/ISWRD/ISWHD/ISWYD/ISWHYD 型卧式离心泵